Verschillenlijst rateltakels	14
REMA YA rateltakel	15
REMA Select 2 OD rateltakel	17
REMA QP-25 rateltakel	18

Vergelijkingslijst rateltakels

REMA YA rateltakel

Nr. 1 onder de rateltakels, top kwaliteit en bedieningsgemak.

Voor zeer intensief gebruik in de offshore en zware industrie.

Pagina 15

REMA YAM rateltakel

Idem als YA, echter zeer compact met tandwielover-brenging in 500 kg uitvoering.

Door het zeer lage gewicht van 2,8 kg ideaal voor iedere gereedschapskist en/of servicebus.

Pagina 16

REMA YAS Scheepswerf rateltakel

Idem als YA echter met scheepswerf lasthaken uitgevoerd.

Voor het trekken in alle richtingen in de scheepsbouw.

Pagina 16

REMA Select 2 OD rateltakel

Met een innovatieve overlastbeveiliging om de last bij overbelasting veilig omlaag te brengen.

Veilig werken. Beschermd zowel takel als constructie tegen ongewenste overbelasting.

Pagina 17

REMA QP rateltakel

Kwalitatief en gebruiksvriendelijk rateltakel.

Overal inzetbaar door de robuuste constructie in zowel de middel- als zware industrie.

Pagina 18

REMA YA rateltakel

De REMA YA Puller is een uiterst robuust rateltakel voor het hijsen, trekken, spannen en sjorren in alle richtingen. Met één simpele handeling kan de rateltakel in z'n vrijloop gezet worden.

Kenmerken

- Laag eigen gewicht, compacte afmetingen en geringe hefboomkracht bij vollast.
- De draaibare boven- en onderhaak zijn voorzien van veiligheidskleppen.
- Bij overbelasting zullen de haken geleidelijk uitbuigen en niet abrupt afbreken.
- Lastdrukrem die de last op iedere gewenste hoogte vasthoudt.
- Veilige werking door gepatenteerd dubbel palsysteem.
- Vrijloop is mogelijk in onbelaste toestand.
- De hefboom is uitgerust met een rubberen anti-slip greep.
- Galvanisch verzinkte lastketting (Grade 8 volgens EN 818/7).
- Vrijloop door één simpele handeling.

Standaard levering

- 1,5 m hijshoogte (maximale afstand tussen boven- en onderhaak).

Optie

- Elke andere lastkettinglengte is ook mogelijk.

250 KG

500 KG

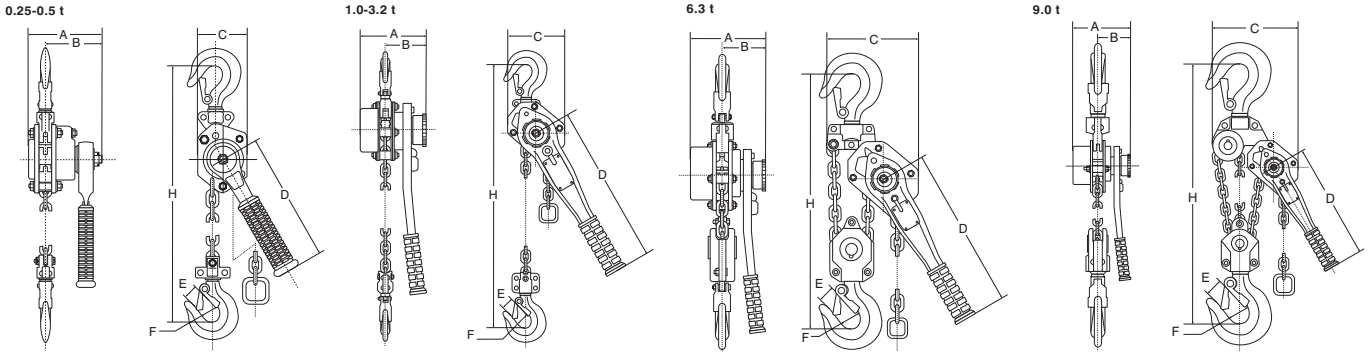

Type	Veilige werklast (kg)	Handkracht max. (kg)	Lastketting DxT (mm)	Aantal parten	Bouwhoogte (mm)	Gewicht (kg)	Artikelnummer
YA-250KG	250	30	4.0 x 12.0	1	235	2.0	0208000
YA-500KG	500	35	5.0 x 15.0	1	265	3.6	0208001
YA-1000KG	1.000	37	5,6 x 17,1	1	312	6.2	0208003
YA-1600KG	1.600	30	7.1 x 21.0	1	352	9.2	0208005
YA-3200KG	3.200	37	9.0 x 27.2	1	420	15.5	0208007
YA-6300KG	6.300	38	9.0 x 27.2	2	564	26.5	0208009
YA-9000KG	9.000	39	9.0 x 27.2	3	589	42.0	0208011

Type	A (mm)	B (mm)	C (mm)	D (mm)	E (mm)	F (mm)	H (mm)
YA-250KG	91	70	60	155	23	31	235
YA-500KG	110	83	85	284	23	34	265
YA-1000KG	144	91	122	268	28	43	312
YA-1600KG	162	99	136	310	29	43	352
YA-3200KG	186.5	104	180	310	36	53	420
YA-6300KG	186.5	104	235	310	47	70	564
YA-9000KG	186.5	104	300	310	73	85	689

REMA YAM rateltakel

De REMA YAM mini rateltakel heeft geringe afmetingen en een zeer laag eigengewicht. De benodigde handkracht op de korte hendel (180 mm) blijft laag doordat de YAM is uitgevoerd met een tandwielover-brenging. Het ideale hulpmiddel bij montage werkzaamheden zoals hijsen, trekken en spannen.

Slechts 2,8 kg
Bij 1,5 meter hijshoogte

Kenmerken

- Zeer laag eigen gewicht, compact.
- Door overbrenging, blijft de handkracht gelijk aan de YA-500 KG.
- Haken voorzien van veiligheidskleppen.
- Lastdrukrem houdt de last vast op iedere gewenste hoogte.
- Vrijloop is mogelijk in onbelaste toestand, d.m.v. 1 handeling.
- Hefboom met rubberen anti-slip greep.
- Galvanisch verzinkte lastketting Grade 10 volgens EN 818-7.

Standaard levering

- 1,5 m hijshoogte (maximale afstand tussen boven- en onderhaak).

Optie

- Elke andere hijshoogte is ook mogelijk.

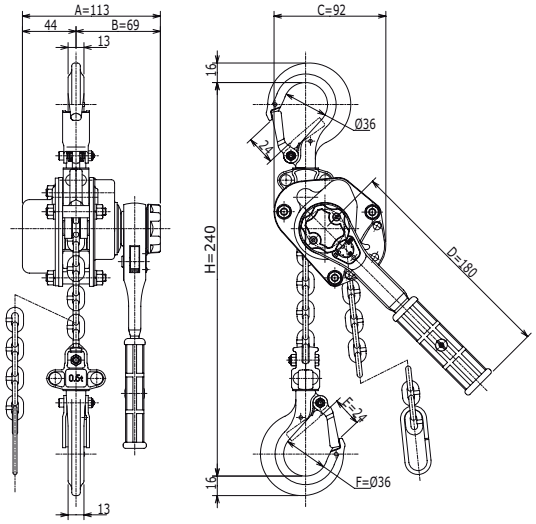

Type	Veilige werklast (kg)	Handkracht max. (kg)	Lastketting DxT (mm)	Aantal parten	Bouwhoogte (mm)	Gewicht (kg)	Artikelnummer
YAM-500KG	500	35	4.3 x 12	1	265	2.8	0208002

Type	A (mm)	B (mm)	C (mm)	D (mm)	E (mm)	F (mm)	H (mm)
YAM-500KG	113	69	92	180	24	36	240

REMA YAS rateltakel

De REMA YAS Puller is een uiterst robuust rateltakel voor het trekken in alle richtingen. Met één simpele handeling kan de rateltakel in z'n vrijloop gezet worden.
Uitvoering met scheepswerfhaken.

Kenmerken

- Technische specificaties zie YA rateltakel.
- Uitgevoerd met scheepswerfhaken, alleen geschikt voor te trekken.

Standaard levering

- 1,5 m kettinglengte.

Optie

- Elke andere lastkettinglengte is ook mogelijk.

Type	Veilige werklast (kg)	Handkracht max. (kg)	Lastketting DxT (mm)	Aantal parten	Bouwhoogte (mm)	Gewicht (kg)	Artikelnummer
YAS-1600KG-SW	1.600	30	7.1 x 21.0	1	352	9.2	0208006
YAS-3200KG-SW	3.200	37	9.0 x 27.2	1	420	15.5	0208008

Prijzen volgens ACTUELE Prijslijst **Pagina 8-9**

REMA Select 2 OD rateltakel (OD is met overlastbeveiliging)

De REMA Select 2 OD rateltakel met seriematig ingebouwde overlastbeveiliging, behalve 250 kg*, voor het veilig werken tijdens het hijsen, trekken, spannen of sjorren.

Kenmerken

- De innovatieve overlastbeveiliging zorgt voor een veiligere werking van de takel.
- Overlastbeveiliging systeem maakt het mogelijk om in geval van overbelasting de last gecontroleerd omlaag te brengen.
- Overlastbeveiliging voorkomt gevaarlijk overbelasten van de takel en constructie.
- Lage hefboomkracht bij vollast door lagering.
- Uitgevoerd met een dubbel palsysteem.
- Lastdrukrem uitgevoerd met asbestvrije frictieschijven.
- Lastkettingwiel is vervaardigd uit slijtvast alloy staal.
- Vrijloop is mogelijk in onbelaste toestand.
- Draaibare boven- en onderhaak met robuuste veiligheidsklep.
- Lasthaken buigen geleidelijk uit bij overbelasting en breken niet abrupt af.
- Galvanisch verzinkte lastketting Grade 8 volgens EN 818-7.
- Hefboom met REMA rubberen anti-slipgreep.
- *= zonder overlastbeveiliging.

Standaard levering

- 1,5 m hijshoogte (maximale afstand tussen boven- en onderhaak).
- 250 kg zonder overlastbeveiliging.

Optie

- Elke andere hijshoogte is ook mogelijk.

0.25 t

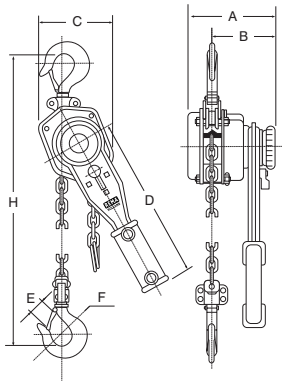

0.5 t - 3.0 t

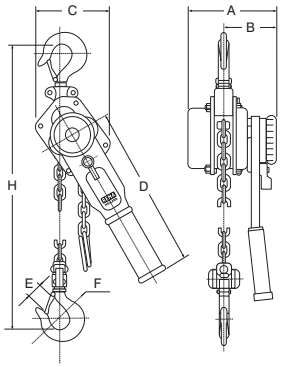

6.0 t

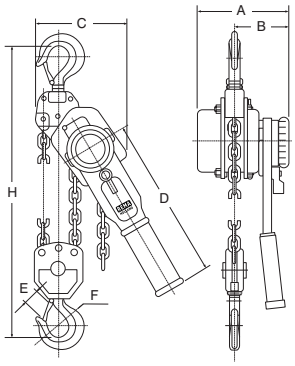

9.0 t

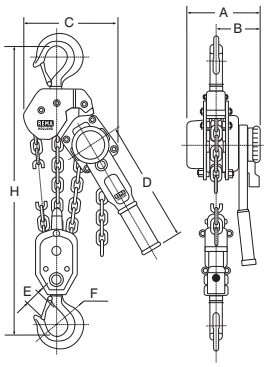

*** Zonder overlastbeveiliging**

Type	Veilige werklast (kg)	Handkracht max. (kg)	Lastketting DxT (mm)	Aantal parten	Bouwhoogte (mm)	Gewicht (kg)	Artikelnummer
S2-250KG*	250	28.2	4.0 x 12.0	1	235	2.5	0220000
S2OD-500KG	500	24.8	5.0 x 15.0	1	310	5.5	0220001
S2OD-800KG	800	26.5	5.6 x 17.0	1	340	6.5	0220003
S2OD-1600KG	1.600	29.5	7.1 x 21.0	1	400	10.2	0220005
S2OD-3200KG	3.200	33.5	10.0 x 28.0	1	520	22.0	0220007
S2OD-6300KG	6.300	37.0	10.0 x 28.0	2	640	34.0	0220009
S2OD-9000KG	9.000	42.0	10.0 x 28.0	3	730	45.0	0220011

Type	A (mm)	B (mm)	C (mm)	D (mm)	E (mm)	F (mm)	H (mm)
S2-250KG*	100	70	86	163	20	31	235
S2OD-500KG	150	90	118	253	22	32	310
S2OD-800KG	158	98	132	273	26	36	340
S2OD-1600KG	185	111	145	378	29	43	400
S2OD-3200KG	212	124	198	418	37	50	520
S2OD-6300KG	212	124	230	418	43	53	640
S2OD-9000KG	212	124	338	418	44	67	730

REMA QP-25 rateltakel

De REMA QP25 is een veilig en gebruiksvriendelijk rateltakel voor het werken tijdens het hijsen, trekken, spannen of sjorren.

Kenmerken

- Vrijloop is mogelijk in onbelaste toestand.
- Veilige en betrouwbare lastdrukrem.
- Dubbel palsysteem voor extra veiligheid.
- Hefboom met rubberen anti-slip greep.
- Draaibare haken uitgevoerd met veiligheidskleppen.
- Lasthaken buigen geleidelijk uit bij overbelasting en breken niet abrupt af.
- Grade 8 galvanisch verzinkte lastketting volgens EN 818/7.

Standaard levering

- 1,5 m hijshoogte (maximale afstand tussen boven- en onderhaak).

Optie

- Elke andere hijshoogte is ook mogelijk.

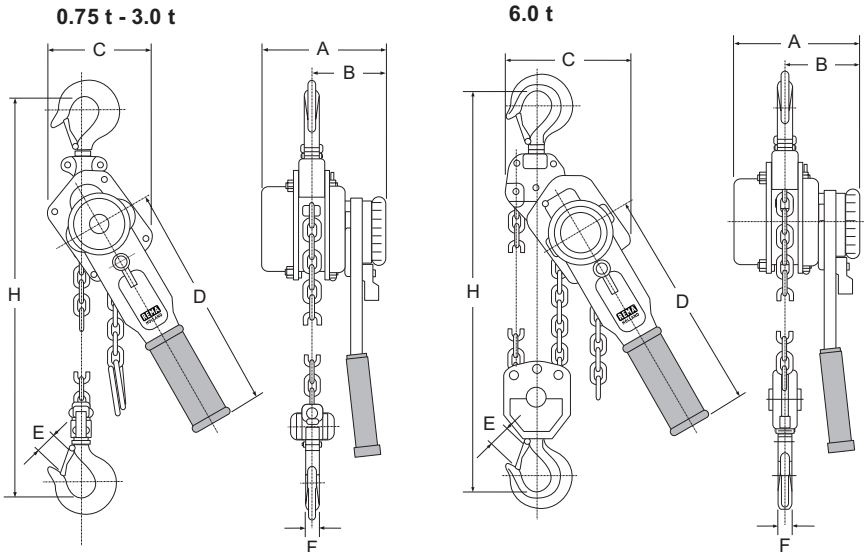

Type	Veilige werklast (kg)	Handkracht max. (kg)	Lastketting DxT (mm)	Aantal parten	Bouwhoogte (mm)	Gewicht (kg)	Artikelnummer
QP25-750KG	750	15	6.0 x 18.0	1	321	7	0207003
QP25-1500KG	1.500	23	8.0 x 24.2	1	376	13	0207005
QP25-3000KG	3.000	35	10.0 x 30.0	1	475	21	0207007
QP25-6000KG	6.000	37	10.0 x 30.0	2	495	30	0207009

Type	A (mm)	B (mm)	C (mm)	D (mm)	E (mm)	F (mm)	H (mm)
QP25-750KG	151	90	111	279	25.5	17.5	321
QP25-1500KG	175	100	121	413	30.8	20.6	376
QP25-3000KG	200	116	191	413	40.5	26.9	475
QP25-6000KG	200	116	191	413	45.5	34.5	495