Balken-hijsklemmen 162

Superclamp klemmen 166

## CSVW spindel balkenklemmen

Ontwikkeld voor het hijsen van stalen balken of als semi permanent takeloog.

### Kenmerken

- Balkenklem uitgevoerd met spindel voor snelle en eenvoudige montage aan een balk.
- Veiligheidsfactor van minimaal 5 x WLL.
- Elke klem is 2 x WLL proefgetest.

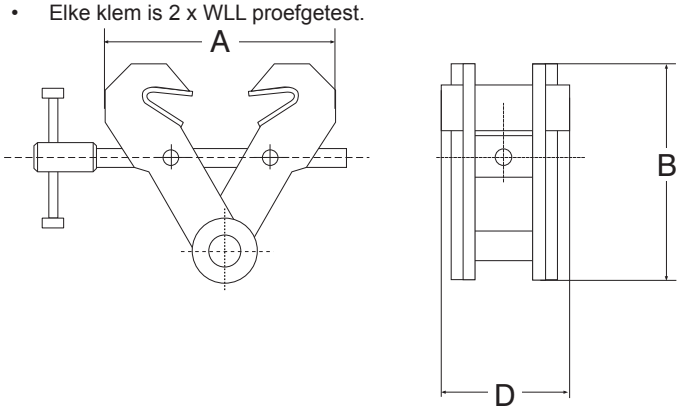


| Type | Veilige werklast (kg) | Bek-opening (mm) | A (mm) | B (mm) | D (mm) | Gewicht (kg) | Artikelnummer |
|---|---|---|---|---|---|---|---|
| CSVW-1.0 | 1000 | 75 - 190 | 135 - 250 | 170 | 120 | 3 | 3367001 |
| CSVW-2.0 | 2000 | 75 - 190 | 135 - 250 | 170 | 120 | 4 | 3367002 |
| CSVW-3.0 | 3000 | 75 - 190 | 135 - 250 | 170 | 120 | 4 | 3367003 |
| CSVW-5.0 | 5000 | 150 - 300 | 230 - 380 | 325 | 180 | 12 | 3367005 |

## CSV spindel balkenklemmen

Ontwikkeld voor het hijsen van stalen balken of als semi permanent takeloog.

### Kenmerken

- Balkenklem uitgevoerd met spindel voor snelle en eenvoudige montage aan een balk.
- Rema CSV klemmen zijn ook leverbaar zonder hijsoog (zie type CSVW).
- Veiligheidsfactor van minimaal 5 x WLL.
- Elke klem is 2 x WLL proefgetest.

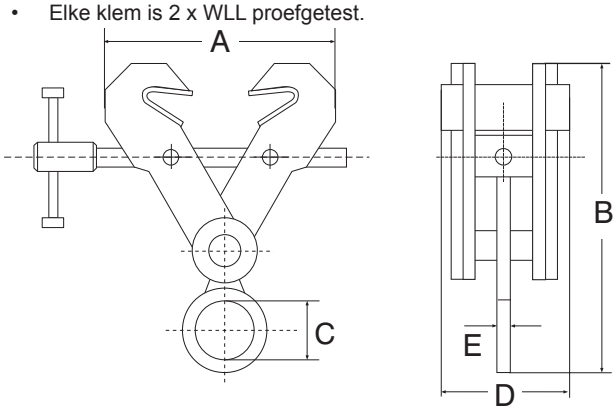


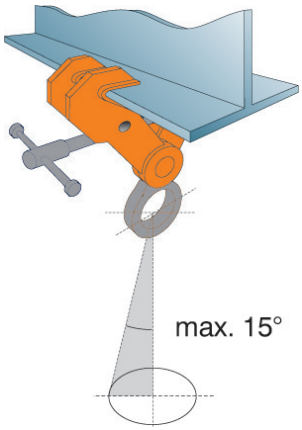


| Type | Veilige werklast (kg) | Bek-opening (mm) | A (mm) | B (mm) | C (mm) | D (mm) | E (mm) | Gewicht (kg) | Artikelnummer |
|---|---|---|---|---|---|---|---|---|---|
| CSV-1.0 | 1000 | 75 - 190 | 135 - 250 | 300 | 75 | 120 | 16 | 4 | 3368001 |
| CSV-2.0 | 2000 | 75 - 190 | 135 - 250 | 300 | 75 | 120 | 16 | 5 | 3368002 |
| CSV-3.0 | 3000 | 75 - 190 | 135 - 250 | 300 | 75 | 120 | 16 | 5 | 3368003 |
| CSV-5.0 | 5000 | 150 - 300 | 230 - 380 | 450 | 80 | 180 | 20 | 15 | 3368005 |

## KSB spindel balkenklemmen

Voor het veilig hijsen en verplaatsen van stalen balken of als vast ophangpunt.

### Kenmerken

- Lage bouwhoogte.
- Eenvoudige montage door spindel.
- Geschikt voor IPE- en INP-balken.
- Veiligheidsfactor 4 x WLL.

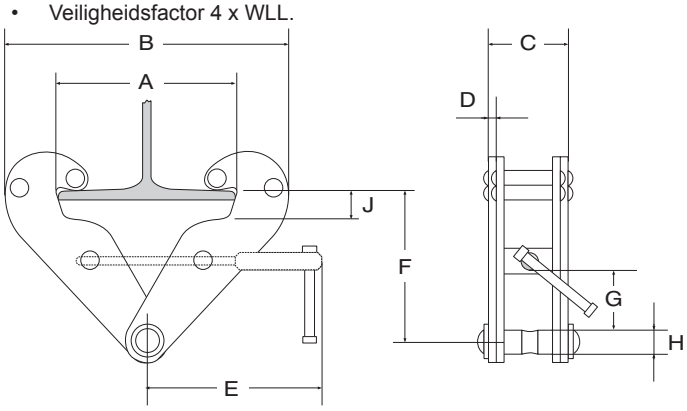


| Type | Veilige werklast (kg) | Bek-opening (mm) | A max (mm) | B max (mm) | B min (mm) | C (mm) | D (mm) | E (mm) | F max (mm) | F min (mm) | G (mm) | H (mm) | J (mm) | Gewicht (kg) | Artikelnum-mer |
|---|---|---|---|---|---|---|---|---|---|---|---|---|---|---|---|
| KSB-1 | 1000 | 75 - 220 | 220 | 360 | 180 | 64 | 5 | 215 | 155 | 102 | 25 | 22 | 20 | 5.5 | 3317001 |
| KSB-2 | 2000 | 75 - 220 | 220 | 360 | 180 | 74 | 6 | 215 | 155 | 102 | 25 | 22 | 20 | 6 | 3317002 |
| KSB-3 | 3000 | 80 - 320 | 320 | 490 | 235 | 103 | 8 | 260 | 225 | 140 | 45 | 24 | 38 | 11.5 | 3317003 |
| KSB-5 | 5000 | 80 - 320 | 320 | 490 | 235 | 110 | 10 | 260 | 225 | 140 | 45 | 28 | 38 | 12 | 3317005 |
| KSB-10 | 10000 | 90 - 320 | 320 | 520 | 250 | 120 | 12 | 280 | 230 | 160 | 70 | 44 | 38 | 17 | 3317010 |

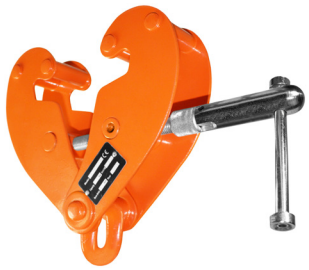

## KSBO spindel balkenklemmen

Voor het veilig hijsen en verplaatsen van stalen balken of als vast ophangpunt.

### Kenmerken

- Voorzien van ophangoog.
- **Spindel te vergrendelen middels inbusbout voor extra veiligheid.**
- Eenvoudige montage door spindel.
- Geschikt voor IPE- en INP-balken.
- Veiligheidsfactor 4 x WLL.

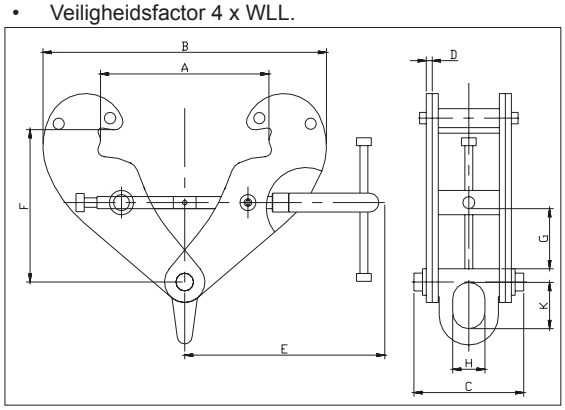


| Type | Veilige werklast (kg) | Bek-opening (mm) | A max (mm) | B max (mm) | B min (mm) | C (mm) | D (mm) | E (mm) | F max (mm) | F min (mm) | G (mm) | H (mm) | K (mm) | Gewicht (kg) | Artikelnum-mer |
|---|---|---|---|---|---|---|---|---|---|---|---|---|---|---|---|
| KSBO-1 | 1000 | 80-245 | 270 | 183 | 370 | 94 | 4 | 218 | 100 | 154 | 18 | 28 | 43 | 4.0 | 3317101 |
| KSBO-2 | 2000 | 80-245 | 270 | 183 | 370 | 102 | 6 | 218 | 100 | 154 | 18 | 28 | 43 | 5.0 | 3317102 |
| KSBO-3 | 3000 | 90-330 | 355 | 243 | 500 | 132 | 8 | 276 | 148 | 219 | 40 | 43 | 60 | 10.0 | 3317103 |
| KSBO-5 | 5000 | 90-330 | 355 | 243 | 500 | 142 | 10 | 276 | 148 | 219 | 40 | 43 | 60 | 12.0 | 3317105 |
| KSBO-10 | 10000 | 90-340 | 364 | 269 | 521 | 180 | 12 | 301 | 165 | 239 | 47 | 62 | 91 | 18.5 | 3317110 |

## REMA RMBC balkenklem

REMA RMBC balkenklem is een verstelbare spindelbalkenklem voor het creëren van een semi-permanent ophangpunt.

### Kenmerken

- Compact en licht van gewicht.
- Snelle montage.

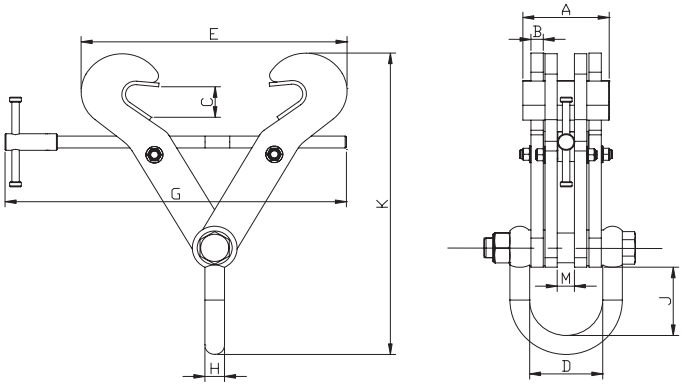


| Type | Veilige werklast (kg) | Bek-opening (mm) | A (mm) | B (mm) | C (mm) | D (mm) | Emax (mm) | G (mm) | H (mm) | J (mm) | Kmin (mm) | M (mm) | Gewicht (kg) | Artikelnummer |
|---|---|---|---|---|---|---|---|---|---|---|---|---|---|---|
| RMBC-2T | 2000 | 76-190 | 125 | 14 | 27 | 107 | 272 | 276 | 20 | 85 | 254 | 42.5 | 4 | 3318201 |
| RMBC-3T | 3000 | 76-190 | 130 | 14 | 27 | 107 | 272 | 276 | 20 | 85 | 254 | 42.5 | 8 | 3318203 |
| RMBC-5T | 5000 | 150-305 | 140 | 14 | 46 | 122 | 450 | 409 | 25 | 99 | 319 | 57.5 | 15 | 3318205 |
| RMBC-6T | 6000 | 203-457 | 140 | 14 | 55 | 116 | 600 | 559 | 25 | 99 | 418 | 50 | 18.8 | 3318206 |
| RMBC-10T | 10.000 | 203-457 | 140 | 20 | 55 | 119 | 600 | 559 | 32 | 99 | 418 | 28 | 28 | 3318210 |
| RMBC-15T | 15.000 | 203-457 | 175 | 20 | 76 | 120 | 681 | 660 | 40 | 185 | 555 | 28 | 47 | 3318215 |
| RMBCE-15T | 15.000 | 406-610 | 175 | 20 | 76 | 120 | 834 | 810 | 40 | 185 | 634 | 28 | 52.8 | 3318216 |

## REMA RMBCV balkenklem met beweegbare bekken

REMA RMBCV met verstelbare bekken is een verstelbare spindelbalkenklem die automatisch de balkflenzen op een optimale manier vastgrijpt waardoor grotere bekopeningen mogelijk zijn.

### Kenmerken

- Robuuste uitvoering.
- Grote bekopeningen.
- Snelle montage.

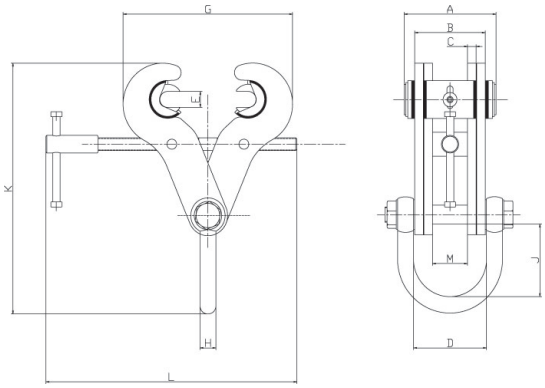


| Type | Veilige werklast (kg) | Bek-opening (mm) | A (mm) | B (mm) | C (mm) | D (mm) | E (mm) | Gmax (mm) | H (mm) | J (mm) | Kmin (mm) | L (mm) | M (mm) | Gewicht (kg) | Artikelnummer |
|---|---|---|---|---|---|---|---|---|---|---|---|---|---|---|---|
| RMBCV-3T | 3000 | 89-305 | 144 | 102 | 8 | 107 | 25.4 | 418 | 20 | 100 | 322 | 410 | 10 | 10.0 | 3318303 |
| RMBCV-5T | 5000 | 89-305 | 144 | 118 | 14 | 122 | 25.4 | 418 | 25 | 115 | 346 | 409 | 57.5 | 15.5 | 3318305 |
| RMBCV-10T | 10.000 | 89-305 | 144 | 114 | 20 | 119 | 25.4 | 426 | 32 | 106 | 355 | 409 | 28 | 22.0 | 3318310 |

**Prijzen volgens ACTUELE Prijslijst** **Pagina 87-88**

## REMA RMAC balkenklem

Verstelbare spindelbalkenklem voor het creëren van een semi-permanent ophangpunt aan hoekstaal. D.m.v. een 2e schroefklem wordt de klem vastgezet zodat deze niet van het profiel af kan schuiven.

### Kenmerken

- Eenvoudige en snelle montage.
- Geschikt voor diverse maten hoekprofiel.

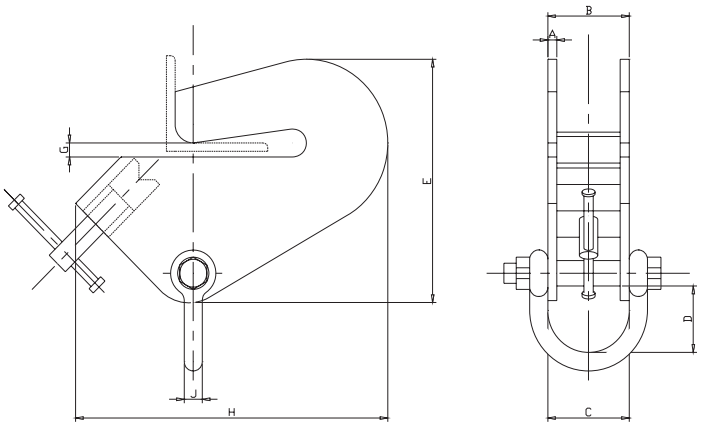


| Type | Veilige werklast (kg) | Bek-opening (mm) | A (mm) | B (mm) | C (mm) | D (mm) | E (mm) | G (mm) | H ( mm) | J (mm) | Gewicht (kg) | Artikelnummer |
|---|---|---|---|---|---|---|---|---|---|---|---|---|
| RMAC-1T | 1000 | 38-101 | 6 | 69 | 70 | 96 | 206 | 15 | 258 | 16 | 4.5 | 3318403 |
| RMAC-1.5T | 1500 | 50-152 | 8 | 99 | 107 | 98 | 270 | 19 | 346 | 20 | 11 | 3318405 |
| RMAC-3T | 3000 | 101-203 | 10 | 99 | 107 | 98 | 343 | 25.4 | 490 | 20 | 21.5 | 3318407 |

## REMA RMMC montageklem

REMA RMMC montageklemmen zijn ontwikkeld om gebruik makend van 2 handtakels zware lasten eenvoudig omhoog te brengen voor montage, mits er voldoende ruimte boven de balk is.

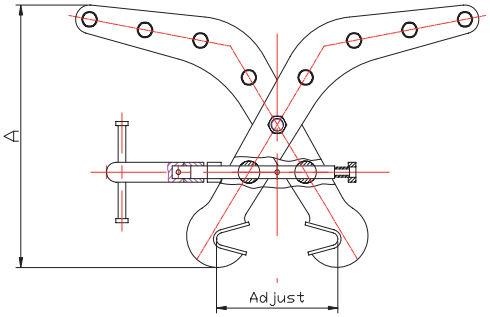


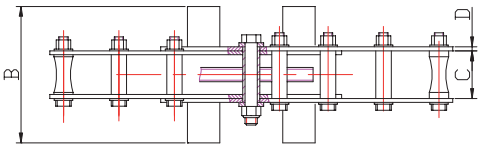

| Type | Veilige werklast (kg) | Bek-opening (mm) | A (mm) | B (mm) | C (mm) | D (mm) | Gewicht (kg) | Artikelnummer |
|---|---|---|---|---|---|---|---|---|
| RMMC-0.2T | 200 | 114-204 | 357 | 150 | 60 | 4 | 7.2 | 3318501 |

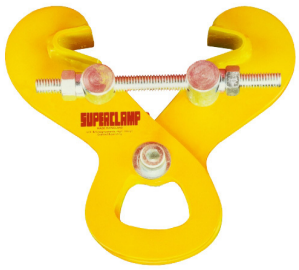


## Superclamp PFC1 en PFC2

REMA Superclamp PFC is een instelbare spindelbalkenklem voor het creëren van een permanent ophang-punt.

### Kenmerken

- Voor lichte industriële toepassingen.
- Compact en licht van gewicht.
- Eenvoudige montage.

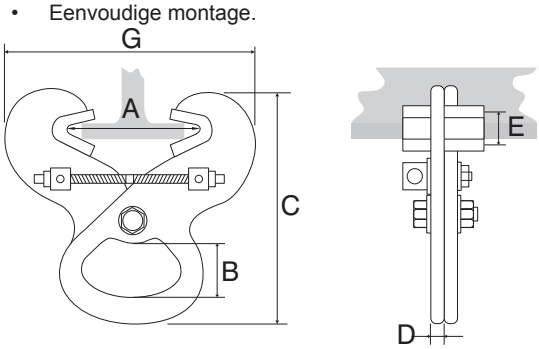


| Type | Veilige werklast (kg) | Bek-opening (mm) | A (mm) | B (mm) | C (mm) | D (mm) | E (mm) | G (mm) | Gewicht (kg) | Artikelnummer |
|---|---|---|---|---|---|---|---|---|---|---|
| PFC1 | 1000 | 96 - 190 | 96 - 190 | 38 | 212 | 6 | 22 | 220 | 2.1 | 3501001 |
| PFC2 | 2000 | 96 - 190 | 96 - 190 | 38 | 212 | 6 | 22 | 220 | 2.5 | 3501002 |

## Superclamp S-serie

REMA Superclamp S-serie is een verstelbare spindelbalkenklem voor het creëren van een semi-permanent ophangpunt.

### Kenmerken

- Compact en licht van gewicht.
- Snelle montage.

### Optie

- * Op aanvraag in "Quick Grip" uitvoering verkrijgbaar.

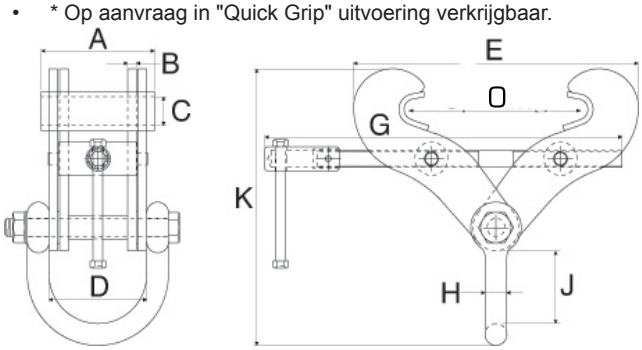


| Type | Veilige werklast (kg) | Bek-opening (O) (mm) | A (mm) | B (mm) | C (mm) | D (mm) | E (mm) | G (mm) | H (mm) | J (mm) | K ( mm) | Gewicht (kg) | Artikelnummer |
|---|---|---|---|---|---|---|---|---|---|---|---|---|---|
| S1* | 2000 | 76-190 | 125 | 3 | 22 | 90 | 188 | 275 | 20 | 77 | 250 | 4 | 3502001 |
| S2* | 3000 | 76-190 | 125 | 6 | 22 | 90 | 188 | 275 | 20 | 77 | 250 | 5.1 | 3502003 |
| S2A* | 3000 | 76-190 | 130 | 12.5 | 22 | 102 | 250 | 275 | 20 | 103 | 268 | 7.4 | 3502005 |
| S3* | 4000 | 150-254 | 130 | 10 | 22 | 112 | 327 | 410 | 25 | 98 | 332 | 10.4 | 3502007 |
| S3X | 5000 | 76-190 | 130 | 12.5 | 22 | 116 | 237 | 295 | 25 | 110 | 300 | 9 | 3502009 |
| S3A* | 5000 | 150-305 | 140 | 12.5 | 32 | 116 | 373 | 410 | 25 | 110 | 360 | 14.9 | 3502011 |
| S4 | 7000 | 101-228 | 140 | 12.5 | 42 | 118 | 323 | 410 | 32 | 120 | 382 | 17.5 | 3502012 |
| S4S | 6000 | 203-457 | 140 | 12.5 | 42 | 116 | 498 | 560 | 25 | 110 | 459 | 18.8 | 3502013 |
| S4A | 10.000 | 203-457 | 140 | 20 | 42 | 118 | 498 | 560 | 32 | 112 | 476 | 27.3 | 3502015 |
| S12 | 15.000 | 203-457 | 170 | 20 | 50 | 116.5 | 611 | 660 | 40 | 185 | 616 | 53.8 | 3502017 |
| S14 | 15.000 | 406-610 | 175 | 20 | 63 | 116.5 | 795 | 810 | 40 | 185 | 673 | 63 | 3502019 |

## Superclamp S-serie met draaibare bekken

REMA Superclamp S-serie met verstelbare bekken is een verstelbare spindelbalkenklem die automatisch de balkflenzen op een optimale manier vastgrijpt waardoor grotere bekopeningen mogelijk zijn.

### Kenmerken

- Robuuste uitvoering.
- Grote bekopeningen.
- Snelle montage.

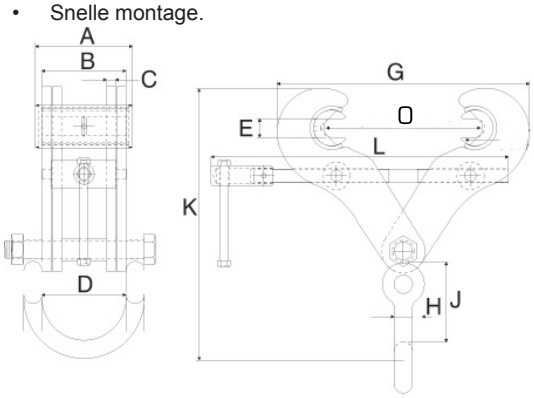


| Type | Veilige werklast (kg) | Bek-opening (mm) | A (mm) | B (mm) | C (mm) | D (mm) | E (mm) | G (mm) | H (mm) | J (mm) | K (mm) | L (mm) | Gewicht (kg) | Artikelnummer |
|---|---|---|---|---|---|---|---|---|---|---|---|---|---|---|
| S5 | 3000 | 89-305 | 134 | 93 | 6 | 95 | 25.4 | 348 | 20 | 102 | 359 | 410 | 10 | 3503001 |
| S5A | 3000 | 89-305 | 134 | 116 | 10 | 116 | 25.4 | 348 | 25 | 110 | 375 | 410 | 13.8 | 3503003 |
| S6 | 5000 | 89-305 | 134 | 116 | 10 | 116 | 25.4 | 348 | 25 | 110 | 375 | 410 | 13.8 | 3503005 |
| S6A | 5000 | 89-305 | 134 | 116 | 12.5 | 116 | 25.4 | 348 | 25 | 110 | 375 | 410 | 15.2 | 3503007 |
| S11 | 10.000 | 89-305 | 134 | 116 | 20 | 118 | 25.4 | 348 | 32 | 112 | 391 | 410 | 20.6 | 3503009 |

## Superclamp USC-serie

Verstelbare spindelbalkenklem voor het creëren van een semi-permanent ophangpunt geschikt voor het opvangen van zijdelingse belasting.

### Kenmerken

- Uitgerust met een speciale borging om verschuiven op de balk tegen te gaan.
- Met vast ophangoog die belasting in elke richting mogelijk maakt.

### Toepassing

- Voor het heffen, slepen of ophangpunt van stalen profielen.

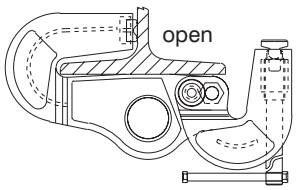


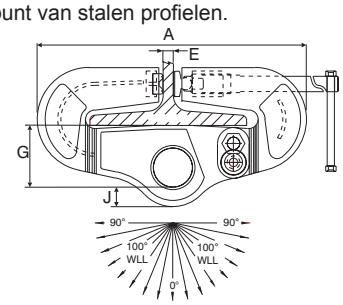


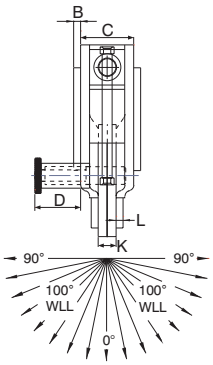


| Type | Veilige werklast (kg) | Bek-opening (mm) | A (mm) | B (mm) | C (mm) | D (mm) | E (mm) | G (mm) | H (mm) | J (mm) | Gewicht (kg) | Artikelnummer |
|---|---|---|---|---|---|---|---|---|---|---|---|---|
| USC3A | 3000 | 125-204 | 387 | - | 70 | 48 | 32 | 100 | 25.4 | 28 | 13.5 | 3507007 |
| USC4 | 4000 | 125-305 | 518 | 10 | 70 | 48 | 32 | 100 | 25.4 | 28 | 23.5 | 3507009 |
| USC5 | 5000 | 125-305 | 524 | 10 | 75 | 48 | 32 | 120 | 25.4 | 38 | 28.5 | 3507011 |

**Prijzen volgens ACTUELE Prijslijst** **Pagina 88-89**

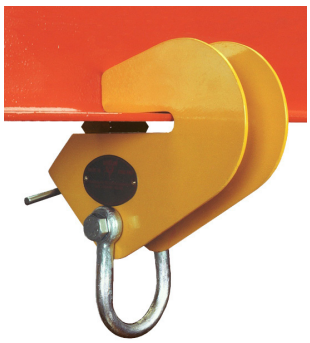

## Superclamp AC-serie

Verstelbare spindelbalkenklem voor het creëren van een semi-permanent ophangpunt aan hoekstaal. D.m.v. een 2e schroefklem wordt de klem vastgezet zodat deze niet van het profiel af kan schuiven.

### Kenmerken

- Eenvoudige en snelle montage.
- Geschikt voor diverse maten hoekprofiel.

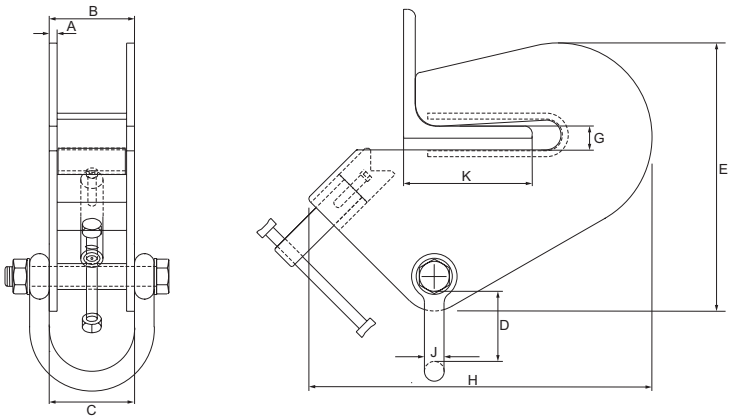


| Type | Veilige werklast (kg) | Bek-opening (mm) | A (mm) | B (mm) | C (mm) | D (mm) | E (mm) | G (mm) | H (mm) | J (mm) | K (mm) | Gewicht (kg) | Artikelnummer |
|---|---|---|---|---|---|---|---|---|---|---|---|---|---|
| AC1 | 500 | 15.0 | 4 | 65 | 70 | 102 | 206 | 15 | 258 | 16 | 38-101 | 4.5 | 3508001 |
| AC2 | 1000 | 15.0 | 6 | 69 | 70 | 96 | 206 | 15 | 258 | 16 | 38-101 | 5.5 | 3508003 |
| AC3 | 1500 | 15.0 | 8 | 86 | 90 | 73 | 270 | 15 | 346 | 20 | 50 - 152 | 11 | 3508005 |
| AC4 | 3000 | 25.4 | 10 | 90 | 102 | 101 | 343 | 25.4 | 490 | 20 | 101-203 | 21.5 | 3508007 |

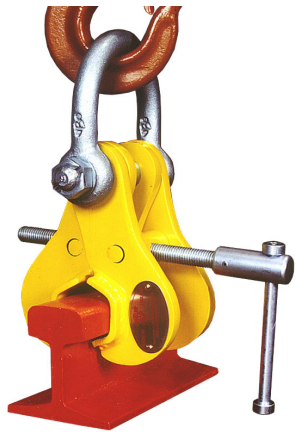

## Superclamp R1 en R2

Verstelbare hijsklemmen voor railprofielen.

### Kenmerken

- Toepassing in de rail-constructie, rail-onderhoud en rail-fabricage.

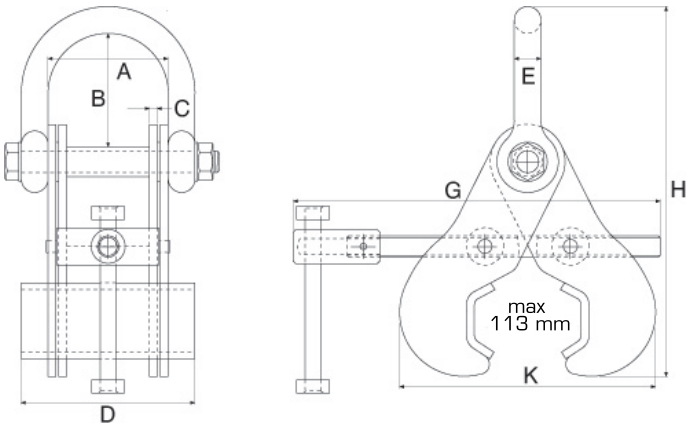


| Type | Veilige werklast (kg) | Bek-opening (mm) | A (mm) | B (mm) | C (mm) | D (mm) | E (mm) | G (mm) | K (mm) | Gewicht (kg) | Artikelnummer |
|---|---|---|---|---|---|---|---|---|---|---|---|
| R1 | 3000 | 113 | 90 | 85 | 6 | 130 | 20 | 275 | 275 | 192 | 3510001 |
| R2 | 5000 | 113 | 116 | 110 | 12.5 | 130 | 25 | 275 | 275 | 192 | 3510003 |

## Superclamp A-serie

Klap-duwloopkat met automatische vergrendeling.

### Kenmerken

- Eenvoudige en zeer snelle bevestiging aan de looprail.
- Met wielbreukbeveiliging.
- Maximale flensdikte type A1=28 mm, A2/A3=30 mm.

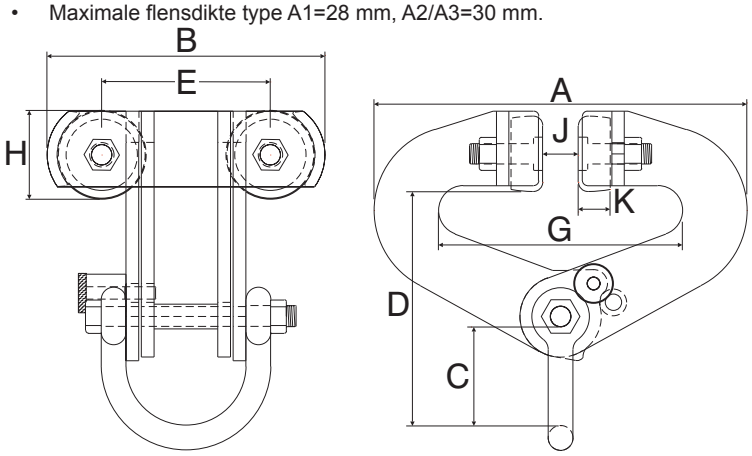


| Type | Veilige werklast (kg) | Bek-opening (mm) | A (mm) | B (mm) | C (mm) | D (mm) | E (mm) | G (mm) | H (mm) | J (mm) | K (mm) | Gewicht (kg) | Artikelnummer |
|---|---|---|---|---|---|---|---|---|---|---|---|---|---|
| A1 | 3000 | 76-230 | 380 | 280 | 110 | 250 | 170 | 76-230 | 82 | 30 | 32 | 21 | 3512001 |
| A2 | 6000 | 100-305 | 500 | 296 | 110 | 290 | 170 | 100-305 | 88 | 40 | 38 | 33 | 3512003 |
| A3 | 10.000 | 100-305 | 580 | 290 | 135 | 310 | 170 | 100-305 | 109 | 40 | 38 | 47.5 | 3512005 |

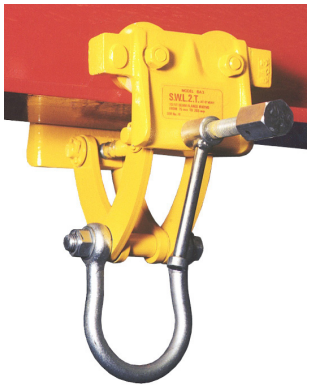

## Superclamp BA-serie

Verstelbare spindel-duwloopkat met borgingshendel.

### Kenmerken

- Compact en licht van gewicht.
- Snelle bevestiging door schroefdraadspindel.
- Borgingshendel voor extra veiligheid.
- Met wielbreuksteunen.
- Maximale flensdikte type A1= 28 mm, A2/A3= 30 mm.

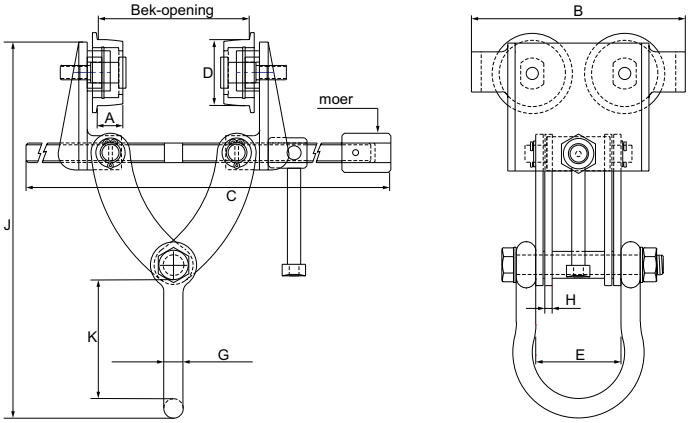


| Type | Veilige werklast (kg) | Bek-opening (mm) | A (mm) | B (mm) | C (mm) | D (mm) | E (mm) | G (mm) | H (mm) | J (mm) | K (mm) | Gewicht (kg) | Artikelnummer |
|---|---|---|---|---|---|---|---|---|---|---|---|---|---|
| BA1 | 1000 | 63-203 | 14 | 176 | 360 | 46 | 70 | 16 | 6 | 309 | 101 | 6.5 | 3513001 |
| BA2 | 1500 | 76-203 | 21 | 176 | 360 | 54 | 70 | 16 | 6 | 309 | 101 | 7.2 | 3513003 |
| BA3 | 2000 | 76-203 | 21 | 176 | 360 | 54 | 70 | 16 | 8 | 309 | 101 | 7.2 | 3513005 |

## Superclamp B-serie 3000 - 10000 kg

Verstelbare spindel-duwloopkat met borgingshendel.

### Kenmerken

- Robuuste uitvoering.
- Snelle bevestiging door schroefdraadspindel.
- Borgingshendel voor extra veiligheid.
- Met wielbreuksteunen.

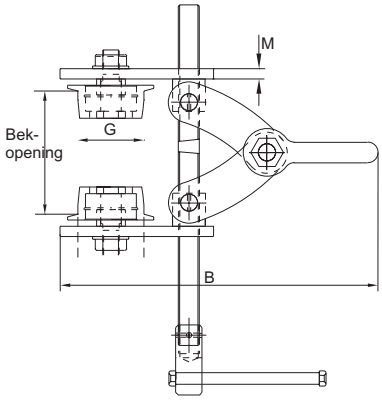


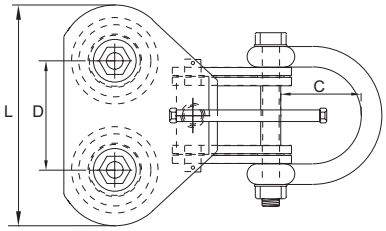


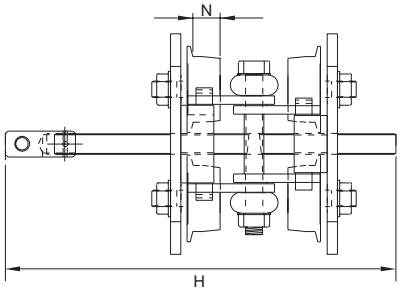


| Type | Veilige werklast (kg) | Bek-opening (mm) | A (mm) | B (mm) | C (mm) | D (mm) | G (mm) | H (mm) | L (mm) | N (mm) | Gewicht (kg) | Artikelnummer |
|---|---|---|---|---|---|---|---|---|---|---|---|---|
| B1 | 3000 | 76-203 | 76-203 | 395 | 112 | 133 | 82 | 480 | 269 | 33 | 23.5 | 3514001 |
| B2 | 6000 | 105-305 | 105-305 | 515 | 100 | 176 | 125 | 560 | 356 | 34 | 50 | 3514003 |
| B3 | 10.000 | 105-305 | 105-305 | 570 | 130 | 200 | 145 | 785 | 430 | 41 | 74,5 | 3514005 |