Betonhandling 178

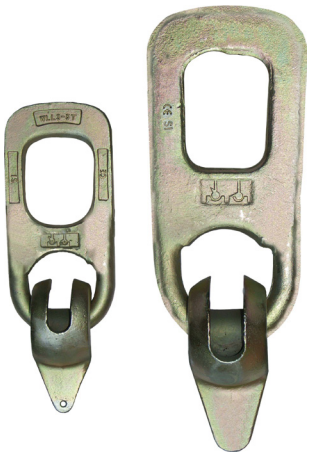

Betonhaak type RBH

Voor het heffen van PREFAB betonplaten.

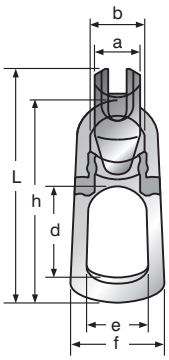

Type	Veilige werklast (kg)	A (mm)	B (mm)	D (mm)	E (mm)	F (mm)	H (mm)	L (mm)	Gewicht (kg/st/m)	Artikelnummer
RBH-1.3	1300	32	42	70.5	45	73	157	181	0.89	3010101
RBH-2.5	2500	42	49	85	57	88	190	220	1.3	3010103
RBH-5	5000	55	70	88	69	110	233	271	3.24	3010105
RBH-10	10000	74	92	116	83	161	336.5	386	10.01	3010107
RBH-20	20000	110	114.5	133.5	107.5	182	437	497	20.37	3010109

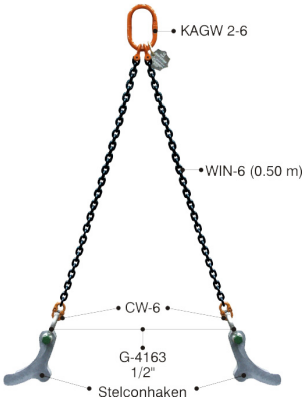

Stelconsamenstel (Grade 8)

Stelconhaken alleen te gebruiken voor stalen buisjes 55 x 25 mm.

Kenmerken

- 1 x KAGW2-6. (2534206)
- 2 x 0,5 m 6 x 18 WIN200. (2530006)
- 2 x CW6. (2536006)
- 2 x G4163-1/2". (3012009)
- 1 x Stelconhaakset. (2640001)

Type	Omschrijving	Veilige werklast (kg)	Artikelnummer
Stelcon	Stelconsamenstel (Grade 8)	1500	2529010

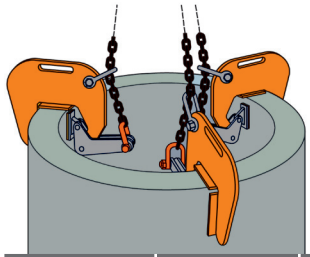

CBA verticale betonbuisklemmen

Speciaal ontworpen voor het veilig hijsen van betonnen pijpsecties in verticale posities.

Kenmerken:

- Deze klemmen worden altijd toegepast per 3 stuks.
- Op verzoek levering compleet met kettingwerk met hijsoog.
- Exclusief kettingwerk

Optie

- Kettingwerk: 3SPRONG-8MM-KAGW-CW-1500

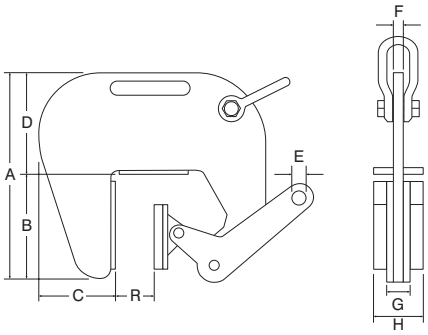

Type	Veilige werklast (kg)	Bek-opening (mm)	A (mm)	B (mm)	C (mm)	D (mm)	E (mm)	F (mm)	G (mm)	H (mm)	R (mm)	Gewicht (kg)	Artikelnummer
CBA-1.5	1500/3	60-120	320	170	110	160	12	12	40	60	60-120	30/3	3308007
CBA-3.0	3000/3	60-120	320	170	110	160	12	12	40	60	60-120	30/3	3308008