Handlieren	196
Tand - en wormwiellieren	200
Elektrische wormwiellieren	204
Toebehoren	206
Acculieren	207
230 VAC hijs-/treklier	210

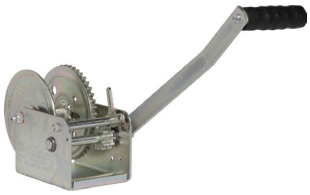

DL handlieren

Kenmerken

- Afneembare slinger (DL-2500 en DL-3500).
- Verzinkt huis met verzinkte drum (DL-2500 en DL-3500 met zwarte drum).
- Geharde tandwielen.
- De 408 kg, 499 kg en 635 kg uitvoeringen hebben een pal die in een richting werkt met vrijloopstand.
- De 1134 kg en 1589 kg uitvoeringen zijn tevens met een handbediende rem uitgerust.

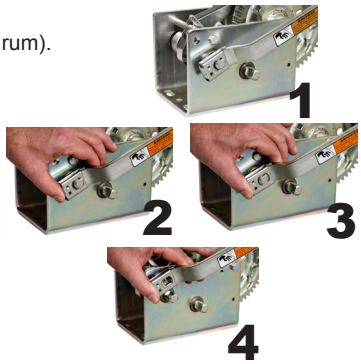

Standaard levering

- Exclusief staalkabel.

Optie

- Staalkabelset met klephaak.

BELANGRIJK

- Niet geschikt om mee te hijsen.

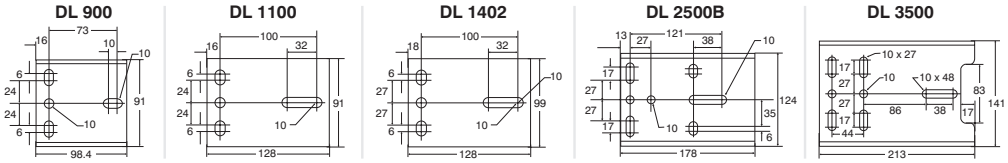

Type	Veilige werk-last (kg)	Nuttige kabel-opname (m)	Kabeldia-meter (mm)	Hefhoogte per omw. (mm)	Trommel-diameter (mm)	Trommel-breedte (mm)	Overbrenging	Slinger-lengte (mm)	Slinger-kracht (kg)	Bodem-plaat (mm)	Gewicht (kg)	Artikel-nummer
DL-900A	408	10.9	5	19	16	50	3.2:1	178	7	99 x 91	2	2117001
DL-1100A	499	22.2	5	18	22	53	3.7:1	178	9	128 x 91	3	2117003
DL-1402A	635	14.2	6	16	22	50	4.4:1	241	8	128 x 99	4	2117005
DL-2500AB	1134	23.0	8	16	28	60	17.3:1 - 5.4:1	241	5	178 x 124	7	2117007
DL-3500B	1589	12.3	9	16	33	70	12:1 - 6:1	241	13	213 x 141	10	2117009

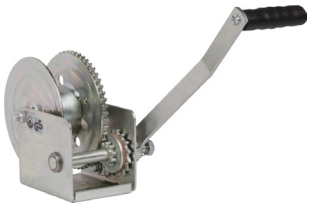

DLB zelfremmende handlieren

DLB verzinkte lieren met automatische lastrem.

Kenmerken

- Verzinkt huis (DL2500G uitgevoerd met zwarte drum).
- Met automatische lastdrukrem.

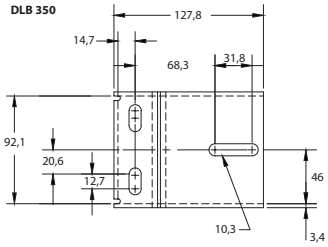

Standaard levering

- Exclusief staalkabel.

Optie

- Kabelset volgens DIN 3060 inclusief haak.
- Bandset volgens DIN 3060 inclusief haak.

BELANGRIJK

- Bij hijsen andere kabeldiameter kiezen i.v.m. breukbelasting.

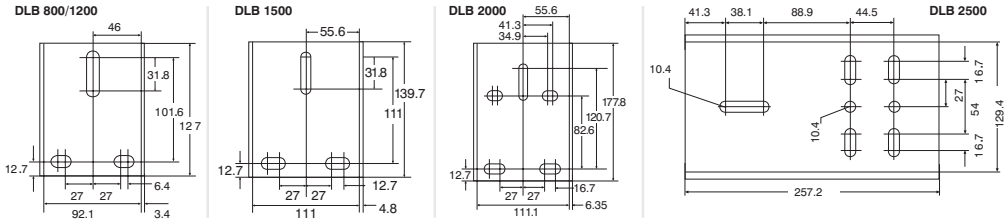

Type	Veilige werk-last (kg)	Minimale last (kg)	Nuttige kabel-opname (m)	Kabeldi-ameter (mm)	Hefhoogte per omw. (mm)	Trommel-diameter (mm)	Trommel-breedte (mm)	Over-brenging	Slinger-lengte (mm)	Slinger-kracht (kg)	Bodem-plaat (cm)	Gewicht (kg)	Artikel-nummer
DLB-350A	159	23	25	3	22.5	26	52	3.2 :1	178	10	13 x 10	3	2117010
DLB-800AG	360	23	23	4	36	48	53	4.4 :1	178	12	13 x 10	3	2117011
DLB-1200AG	545	23	19.7	5	39	64	51	5.4 :1	238	19	13 x 10	4	2117013
DLB-1500AG	680	34	15.1	6	40	64	62	5.4:1	305	18	14 x 12	5	2117015
DLB-2000AG	905	89	8.9	7	30	64	54	17.3 :1	238	8	18 x 12	7	2117016
DLB-2500G	1135	136	7.4	8	23	79	66	12.0 :1	244	13	26 x 14	12	2117017

Prijzen volgens ACTUELE Prijslijst **Pagina 94-95**

Kabelset volgens DIN 3060

Kabelset volgens DIN 3060 bestaande uit e/z klephaak, a/z afgebonden.

Optie

- Langere kabel en hogere werklasten op aanvraag.

Type	Veilige werklast (kg)	Kabellengte (m)	Treksterkte (N/mm²)	Kabeldiameter (mm)	Gewicht (kg)	Artikelnummer
4mm x 20m	210	20	1770	4	1.55	2221004
5mm x 15m	294	15	1770	5	1.75	2221005
6mm x 15m	470	15	1770	6	2.50	2221006
7mm x 10m	570	10	1770	7	2.30	2221007
8mm x 8m	752	8	1770	8	2.45	2221008
10mm x 10m	850	10	1770	10	3.5	2221010

Lierbandset volgens DIN 3060

Bandset volgens EN 1492-1 bestaande uit e/z klephaak, a/z afgebonden

BELANGRIJK

- Niet geschikt om mee te hijsen.

Type	Tbv liertype	Gewicht (kg)	Artikelnummer
50mm x 4.5m	DL1100/DLB800/DL1402	0.60	2222001
50mm x 7.5m	DL1100/DL1402	0.75	2222003

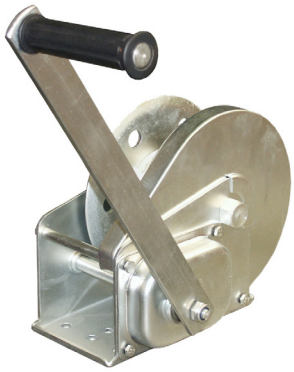

TWZ (verzinkt) en TWR (rvs) handlieren

De compacte Rema handlieren zijn zelfremmend en vervaardigd uit geperst plaatstaal voor een solide stijfheid. Deze lieren worden op tal van plaatsen ingezet zoals bij de voedingsmiddelenindustrie, maritieme sector, pluimveeindustrie, trailerbouw, etc.
TWZ: Verzinkte uitvoering.
TWR: RVS uitvoering. (AISI 304)

Kenmerken

- Automatische lastdrukrem houdt de last op elke positie vast.
- Dubbel palsysteem voor extra veiligheid (820 en 1200 kg).
- Overbrenging en rem in gesloten huis.
- Demontabele slinger.
- Eenvoudige kabelbevestiging.

Standaard levering

- Exclusief staalkabel.

Optie

- Staalkabelset met klephaak volgens DIN 3060.

BELANGRIJK

- Bij hijsen andere kabeldiameter kiezen i.v.m. breukbelasting.

TWZ-800/TWZ-TWR-1200

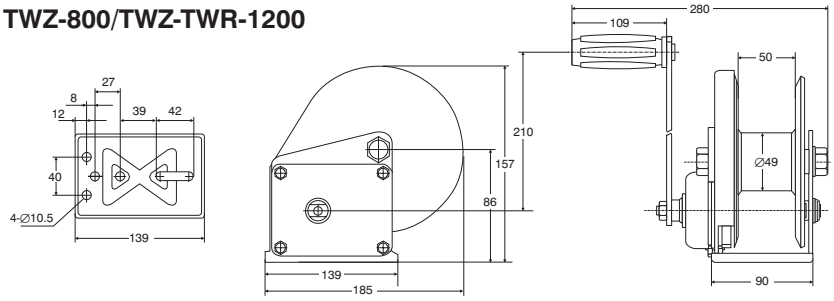

TWZ/TWR-1800

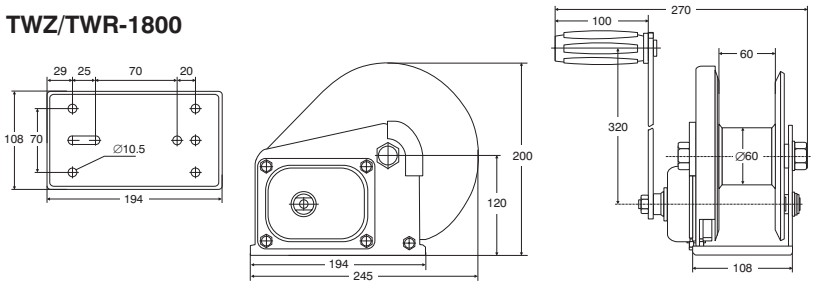

TWZ/TWR-2600

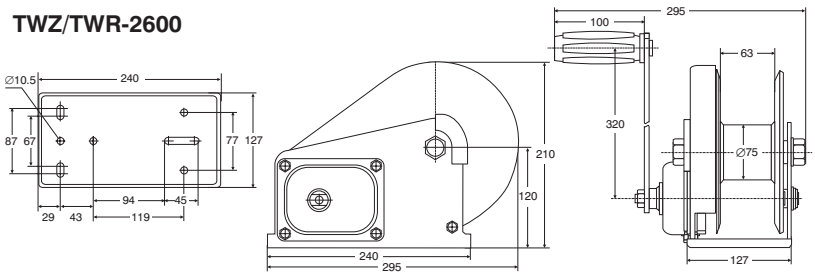

Type	Veilige werk-last (kg)	Minimale last (kg)	Nuttige kabel-opname (m)	Kabeldi-ameter (mm)	Hefhoogte per omw. (mm)	Trommel-diameter (mm)	Trommel-breedte (mm)	Over-brenging	Slinger-lengte (mm)	Slinger-kracht (kg)	Bodem-plaat (cm)	Gewicht (kg)	Artikel-nummer
TWZ-800	370	10	36	4	34	48	50	4.1 : 1	210	14.5	138 x 89	3	2111001
TWZ-1200	550	10	23	5	42	48	50	4.1 : 1	210	15	138 x 89	3,3	2111003
TWZ-1800	820	15	20	7	49	60	60	5.0 : 1	320	22	194 x 108	8	2111005
TWZ-2600	1200	20	18	8	28	75	63	10.0 : 1	320	19	240 x 127	10,3	2111007
TWR-1200	550	10	23	5	42	48	50	4.1 : 1	210	15	138 x 89	3,3	2112003
TWR-1800	820	15	20	7	49	60	60	5.0 : 1	320	22	194 x 108	8	2112005
TWR-2600	1200	20	18	8	28	75	63	10.0 : 1	320	19	240 x 127	10,3	2112007

Prijzen volgens ACTUELE Prijslijst **Pagina 95**

ZHV & ZHR zelfremmende handlieren

Veilige werklast 350 kg - 650 kg en 1350 kg. Lichtgewicht handlier uitvoerbaar in plaatstalen behuizing. Lieren zijn voorzien van een lastdrukrem.
ZHV: verzinkte uitvoering.
ZHR: RVS uitvoering AISI 304.

Kenmerken

- Automatische lastdrukrem houdt de last op elke positie vast.
- Corrosie bestendig, alle delen verzinkt (ZHV) of RVS (ZHR).
- Volgens DIN 15020.
- Eenvoudige montage aan bijvoorbeeld console.
- Materiaal RVS = AISI 304 (ZHR).

Standaard levering

- Exclusief staalkabel.

Optie

- Staalkabel volgens DIN 3060.

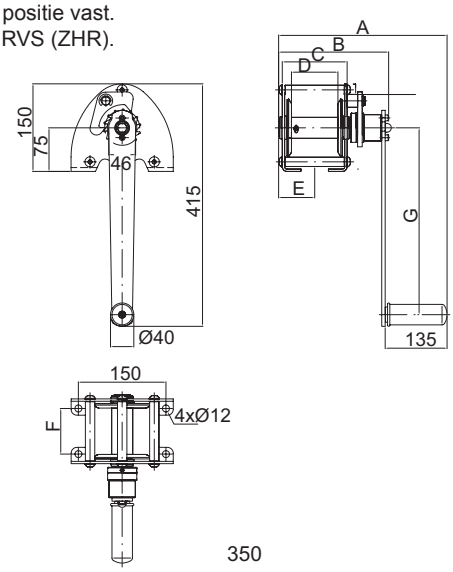

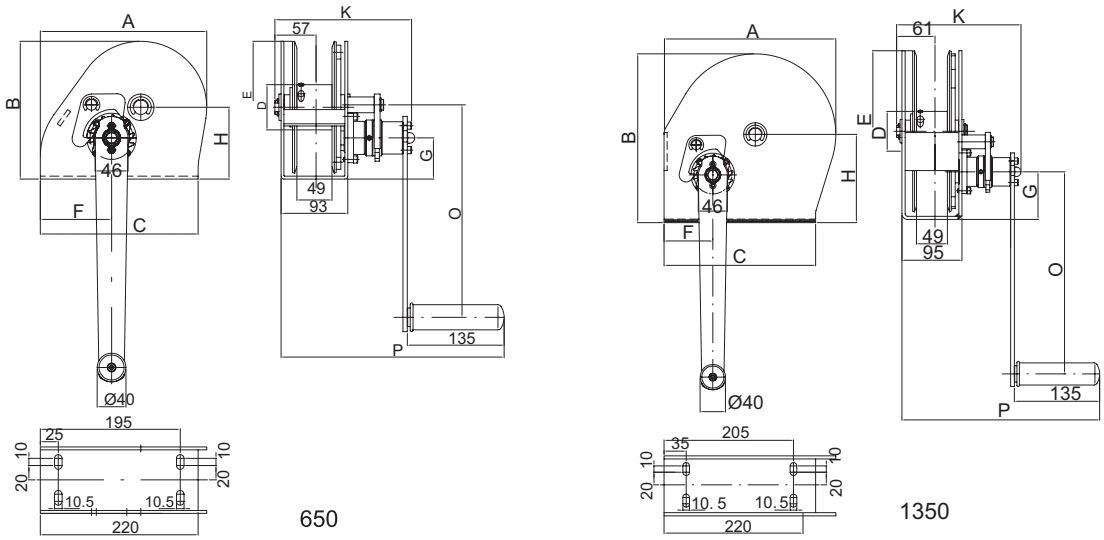

Type	Veilige werklast (kg)	Minimale last (kg)	Nuttige kabel-opname (m)	Kabeldiameter (mm)	Hefhoogte per omw. (mm)	Slingerkracht (kg)	Gewicht (kg)	Artikelnummer
ZHV-350	350	30	20	4	125	25	5.0	2401001
ZHV-650	650	30	21	6	35	22	8.6	2401003
ZHV-1350	1350	40	24	7	25	24	13.2	2401005
ZHR-350	350	30	20	4	125	25	5.0	2402001
ZHR-650	650	30	21	6	35	22	8.6	2402003
ZHR-1350	1350	40	24	7	25	24	13.2	2402005

Type	A (mm)	B (mm)	C (mm)	D (mm)	E (mm)	F (mm)	G (mm)	H (mm)	K (mm)	O (mm)	P (mm)
ZHV-350	318	192	111	75	62	78	320	-	-	-	-
ZHV-650	232	192	220	63	184	99	57	100	186	320	320
ZHV-1350	272	267	240	63	255	77	75	140	197	320	322
ZHR-350	318	192	111	75	62	78	320	-	-	-	-
ZHR-650	232	192	220	63	184	99	57	100	186	320	320
ZHR-1350	272	267	240	63	255	77	75	140	197	320	322

Prijzen volgens ACTUELE Prijslijst **Pagina 96**

TL tandwiellieren

De handaangedreven TL tandwiellieren kenmerken zich door een robuuste bouw en voldoen aan de constructie- en veiligheidsvoorschriften volgens DIN 15020.

Kenmerken

- Constructie volgens DIN 15020.
- Uitgevoerd met lastdrukrem.
- De slinger is in lengte verstelbaar en terugslagvrij.
- De trommel en assen hebben naaldlagers.
- Standaard gelakt en gemoffeld.
- Minimale belasting 20%.

Standaard levering

- Exclusief staalkabel.

Optie

- Staalkabel op aanvraag.
- Elektrolytisch verzinkte uitvoering.

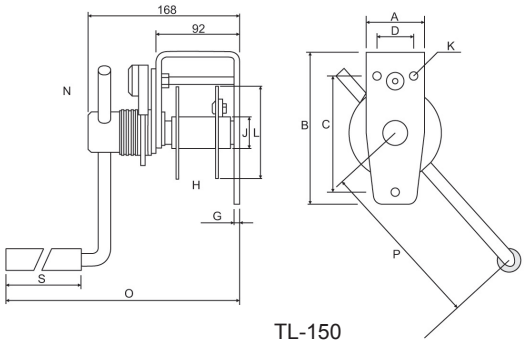

TL-150

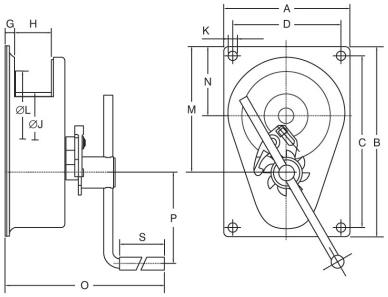

TL-300/TL-600

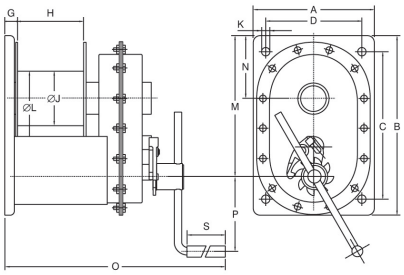

TL-1000/TL-1500

Type	Hijskracht 1e laag (kg)	Hijskracht laaste laag (kg)	Kabelberging (m)	Kabeldiameter (mm)	Hefhoogte per omw. (mm)	Slingerkracht (kg)	Gewicht (kg)	Artikelnummer
TL-0.150	150	68	13	4	122	11	4	2015008
TL-0.3	300	120	25	5	21	7	10	2015009
TL-0.6	600	323	12	6	28	10	11	2015012
TL-1.0	1000	684	28	9	21	15	28	2015013
TL-1.5	1500	844	21	14	14	12	27,5	2015014

Type	A (mm)	B (mm)	C (mm)	D (mm)	G (mm)	H (mm)	J (mm)	K (mm)	L (mm)	M (mm)	N (mm)	O (mm)	P (mm)	S (mm)
TL-0.150	65	168	128	40	6	40,5	35	9 (3x)	102	-	89	303	280	128,5
TL-0.3	200	300	268	168	20	55	70	12 (4x)	145	198	108	318	280	128,5
TL-0.6	200	300	268	168	20	55	60	12 (4x)	145	203	110	318	325	128,5
TL-1.0	250	250	212	170	22.5	113	102	17 (4x)	212	266	118	483.5	350	128.5
TL-1.5	250	250	212	170	22.5	113	102	17 (4x)	212	266	118	483.5	350	128,5

RGL tandwiellier met vrijloopsysteem

De handaangedreven RGL tandwiellieren kenmerken zich door een robuuste bouw en voldoen aan de constructie- en veiligheidsvoorschriften volgens DIN 15020.

Kenmerken

- Constructie volgens DIN 15020.
- Geremde uitvoering met dubbel palsysteem.
- Slinger is in lengte verstelbaar.
- Trommel en assen zijn gelagerd.
- Vrijloop, middels afgeschermd palsysteem.
- Poedercoating RAL 2004.

Standaard levering:

- Exclusief staalkabel.

Optie

- Staalkabel op aanvraag.

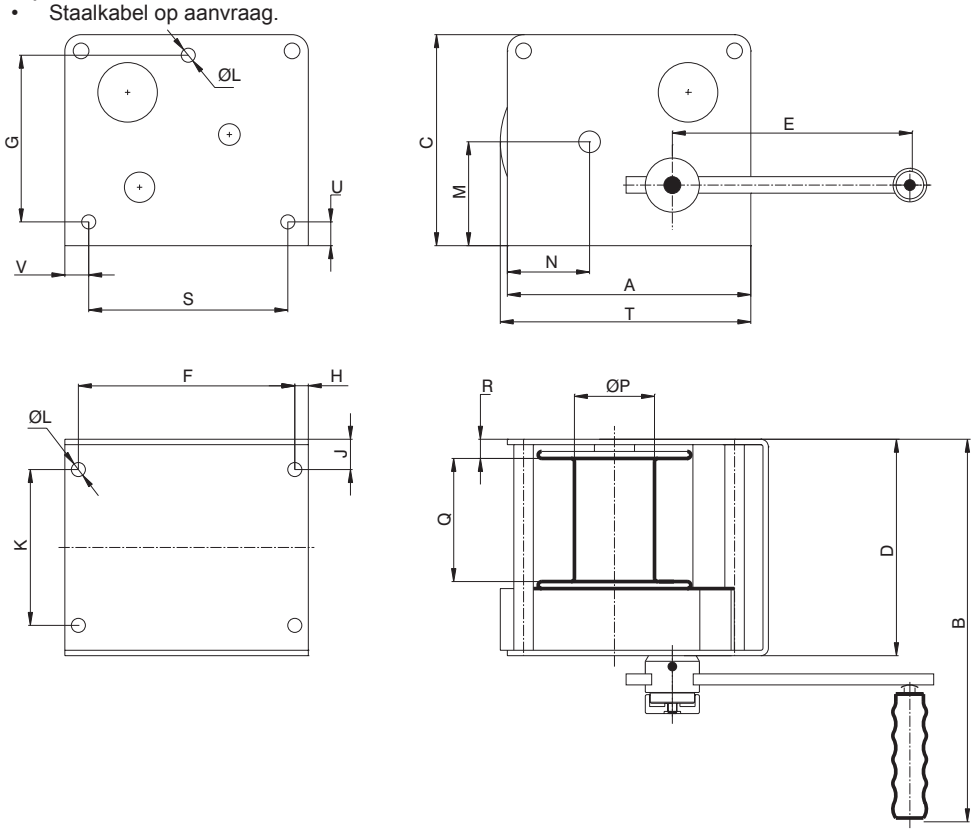

Type	Hijskracht 1e laag (kg)	Hijskracht laaste laag (kg)	Slingerlengte (mm)	Kabelberging (m)	Kabeldiameter (mm)	Overbrenging	Gewicht (kg)	Artikelnummer
RGL-150	150	45	250/100	22	4	2.84 :1	9.2	2017001
RGL-300	300	100	250/100	30	5	6.67:1	16.5	2017003
RGL-500	500	300	250/100	30	6	7.75 :1	18.5	2017005

Type	A (mm)	B (mm)	C (mm)	D (mm)	F (mm)	G (mm)	H (mm)	J (mm)	K (mm)	L (mm)	M (mm)	N (mm)	P (mm)	Q (mm)	R (mm)	S (mm)	T (mm)	U (mm)	V (mm)
RGL-150	180	324	150	150	154	102	13	18	114	7x9	70	66.4	55	77.3	18	132	177	18	24
RGL-300	225	390	195	200	200	154	12.5	28	144	13	96	76	62	107	25	184	235	22.5	20
RGL-500	242	380	200	200	200	154	21	28	144	7x13	102.7	83	74	107	24.5	184	251	22	29

WW wormwiellieren

De handaangedreven WW tandwiellieren kenmerken zich door een robuuste bouw en voldoen aan de constructie- en veiligheidsvoorschriften volgens DIN 15020.

Kenmerken

- Constructie volgens DIN 15020.
- De slinger is in lengte verstelbaar en terugslagvrij.
- De trommel en assen hebben naaldlagers.
- Types vanaf 2000 kg capaciteit hebben een tweede hijssnelheid door overzetten van de slinger.
- Standaard gelakt en gemoffeld.

Standaard levering

- Exclusief staalkabel.

Optie

- Elektrolytisch verzinkte uitvoering.
- Vanaf 2000 kg uitvoerbaar met vrijloop.
- Tussenschot voor dubbele kabelafloop.
- Opklapbaar slingerhandvat.
- Gegroefde trommel.
- Smalle trommel.
- Staalkabel op aanvraag.

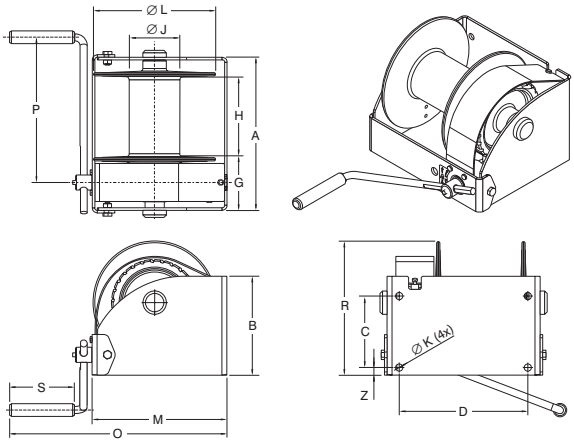

WW-250 - WW-1500

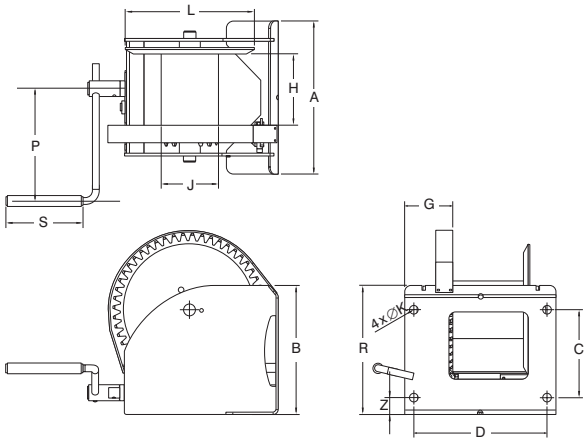

WW-2000 - WW-5000

Type	Hijskracht 1e laag (kg)	Hijskracht laaste laag (kg)	Kabelberging (m)	Kabeldiameter (mm)	Hefhoogte per omw. (mm)	Slingerkracht (kg)	Gewicht (kg)	Artikelnummer
WW-250	250	95	97	5	17	3.5	13	2016001
WW-500	500	239	77	6	20	9.0	16	2016003
WW-1000	1000	542	55	9	13	15.5	26	2016005
WW-1500	1500	845	42	10	9	19.0	28	2016007
WW-2000	2000	1129	46	13	12/6	22/13	60	2016009
WW-3000	3000	1861	52	16	11/6	27/14	78	2016011
WW-4000	4000	2390	52	16	11/4	35/13	80	2016012
WW-5000	5000	3165	40	20	12/4	58/17	115	2016013

Type	A (mm)	B (mm)	C (mm)	D (mm)	G (mm)	H (mm)	J (mm)	K (mm)	L (mm)	M (mm)	N (mm)	O (mm)	P (mm)	R (mm)	S (mm)
WW-250	238	145	100	192	106	102	48	14	160	191	15	410	280	171	130
WW-500	269	160	115	223	107	131	70	14	190	221	15	440	325	192	130
WW-1000	302	195	141	254	110	160	102	14	240	266	15	490	350	264	130
WW-1500	302	250	178	254	111	160	102	14	240	278	15	490	350	306	130
WW-2000	410	310	196	360	137	176	133	25	312	382	45	724	380	421	220
WW-3000	436	365	251	386	137	176	165	25	376	442	47	784	380	523	220
WW-4000	436	365	251	386	137	174	165	25	376	442	47	784	380	523	220
WW-5000	436	425	316	386	137	200	219	25	437	494	38	836	380	599	220

Prijzen volgens ACTUELE Prijslijst **Pagina 96**

RWL wormwiellier met vrijloopsysteem

De handaangedreven RWL tandwiellieren kenmerken zich door een robuuste bouw en voldoen aan de constructie- en veiligheidsvoorschriften volgens DIN 15020.

Kenmerken

- Constructie volgens DIN 15020.
- Geremde uitvoering.
- Slinger is in lengte verstelbaar.
- Trommel en assen zijn gelagerd.
- Vrijloop, middels afgeschermd palsysteem.
- Poedercoating RAL2004.

Standaard levering:

- Exclusief staalkabel.

Optie

- Staalkabel op aanvraag.

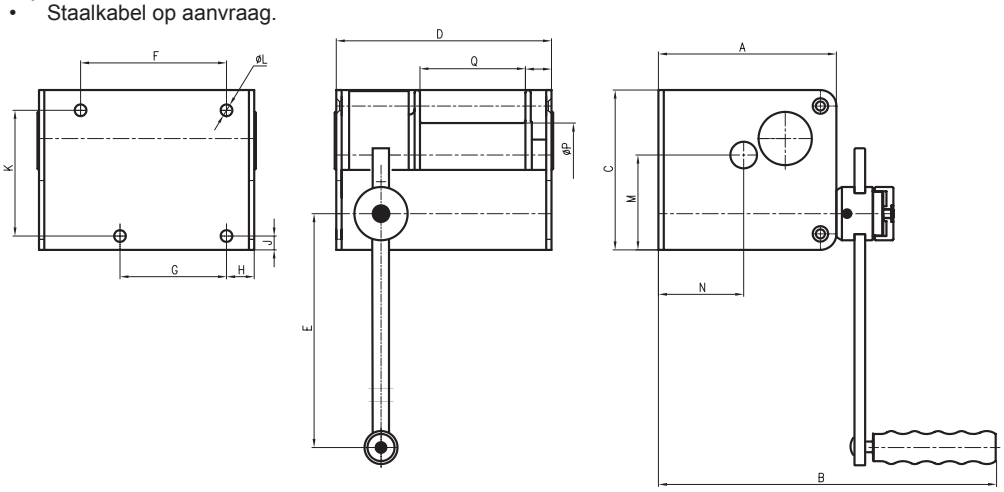

Type	Hijskracht 1e laag (kg)	Hijskracht laaste laag (kg)	Slingerlengte (mm)	Kabelberging (m)	Kabeldiameter (mm)	Overbrenging	Gewicht (kg)	Artikelnummer
RWL-250	250	75	250/100	20	5	15:1	11	2018001
RWL-500	500	300	250/100	30	6	24:1	17	2018003
RWL-1000	1000	550	350/100	35	9	26:1	36	2018005

Type	A (mm)	B (mm)	C (mm)	D (mm)	F (mm)	G (mm)	H (mm)	J (mm)	K (mm)	L (mm)	M (mm)	N (mm)	Q (mm)	R (mm)
RWL-250	167	332	150	202	137	100	26	13	118	11	89	80	99	24.5
RWL-500	195	367	190	260	182	132	33	18	142	13	111.5	94	146	32
RWL-1000	295	490	300	300	167	167	32	21	250	17	180.5	136	158	33

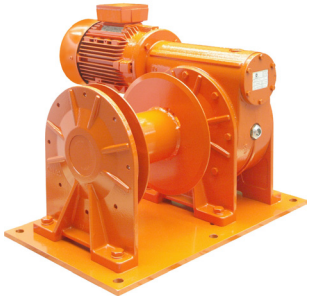

EHL elektrische hijslieren

Elektrische hijslieren zijn erop berekend om te voldoen aan de laatste uitvoering van NEN norm 3508 in gebruiksklasse K3, die representatief is voor de Europese norm. In diverse Europese landen is een hijslast-begrenzing en/of eindschakelaar verplicht.

Kenmerken

- Hijskracht 200 t/m 1700 kg.
- Tweezijdig ondersteunende kabeltrommel (vanaf EHL-580).
- Stalen fundatieplaat (vanaf EHL-580).
- Gegroefde trommel (vanaf EHL-580).
- Grotere trommeldiameter.
- Maximaal 3 lagen op de trommel.

BELANGRIJK

- Boven de 1000 kg is een over-lastbeveiliging verplicht

Kenmerk remmotor

- Bedrijfsspanning 400 V - 3 fasen - 50 Hz.
- Isolatieklasse F.
- Beschermingsklasse motor IP56.
- Beschermingsklasse rem IP55.

Standaard levering

- Oranje afgelakt (RAL 2004).
- Exclusief bediening en staalkabel.
- Exclusief overlastbeveiliging (boven 1000 kg verplicht).

Optie

- Scheepsuitvoering

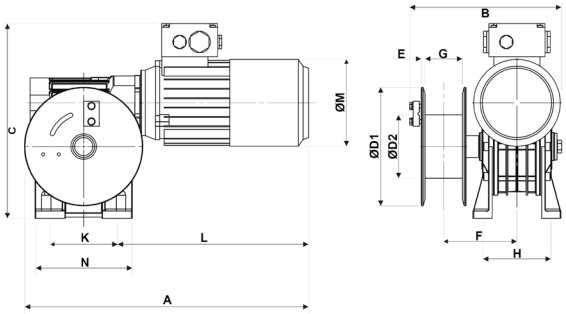

EHL-200/EHL450

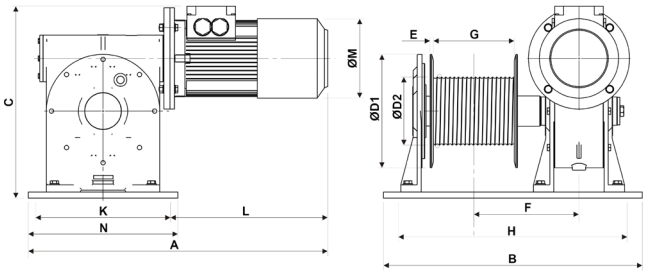

EHL-580 t/m EHL-1700

Type	veilige werklast 3e laag kg	Kabeldiameter (mm)	Snelheid 1e laag (m/min)	Trommelcapaci-teit 1e laag (m)	Trommelcapaci-teit 3e laag (m)	Vermogen (kW)	Gewicht (kg)	Artikelnummer
EHL-200	200	5	5.8	3.5	12	0.55	24	2300027
EHL-450	450	6	7.0	3.5	12	1.1	40	2300029
EHL-580	580	7	5.7	8	25	1.1	95	2300031
EHL-800	800	8	6.5	8	25	1.5	98	2300033
EHL-1050	1050	10	7.9	10	35	3.0	150	2300035
EHL-1325	1325	11	9.3	13.5	45	4.0	209	2300037
EHL-1700	1700	12	9.7	15.5	50	5.5	315	2300039

Type	A (mm)	B (mm)	C (mm)	D1 (mm)	D2 (mm)	E (mm)	F (mm)	G (mm)	H (mm)	K (mm)	L (mm)	M (mm)	N (mm)
EHL-200	456	237	312.0	190	101.6	6	117.5	60	115	120	302	139	156
EHL-450	502	279	358.0	187	121.0	6	134.0	60	146	140	335	156	180
EHL-580	621	540	421.5	250	124.0	6	212.5	150	500	275	262	157	325
EHL-800	651	540	422.0	250	143.3	6	215.0	150	500	275	282	158	325
EHL-1050	741	640	474.0	280	172.3	8	260.0	200	600	320	307	190	370
EHL-1325	855	720	537.0	320	199.0	8	300.0	250	670	360	307	190	410
EHL-1700	956	850	619.0	370	208.3	8	322.0	300	800	380	324	216	440

Alle types zijn leverbaar met de volgende opties

- Staalkabel op aanvraag.
- Afwijkende snelheden en trommeldiameters.
- Traploos regelbare snelheid d.m.v. frequentieregelaar.
- Gedeelde trommel.
- Spindel bandrem op trommel.
- Hydraulisch of luchtaangedreven.
- 230 V tot maximaal 750 kg.
- Speciale coating/eindkleur volgens RAL.
- Slappe draadcontact.
- 2e as-einde t.b.v. handslinger (voorbeeld: handaangedreven).
- Stilstandsverwarming.
- Trommel met Lebus-patentgroef.

Prijzen volgens ACTUELE Prijslijst Pagina 97

EWL elektrische wormwiellieren

De REMA EWL elektrische wormwiellieren hebben een gunstige prijs/kwaliteitsverhouding en kunnen worden geleverd volgens diverse classificatiebureau's en/of normen.

Kenmerken
- Trekkracht 250 t/m 2800 kg.
- Tweezijdig ondersteunde kabeltrommel (vanaf EWL 1000).
- Stalen fundatieplaat (vanaf EWL 1000).

Kenmerk remmotor
- Bedrijfsspanning 400 V - 3 fasen - 50 Hz.
- Isolatieklasse F.
- Beschermingsklasse motor IP56.
- Beschermingsklasse rem IP54.

Standaard levering
- Oranje afgelakt (RAL 2004).
- Exclusief bediening en staalkabel.
- Boven 1000 kg is een lastbegrenzer verplicht.

Optie
- Staalkabel op aanvraag.
- Bedieningskabel en schakelkast.
- Lastbegrenzer (boven de 1000 kg verplicht).
- In scheepsuitvoering op aanvraag.
- Remmotor IP54 op aanvraag.

EWL-250/750

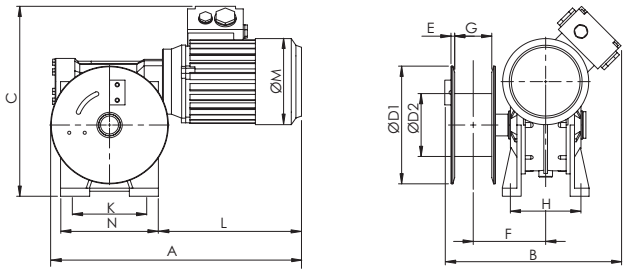

EWL-1000/2800

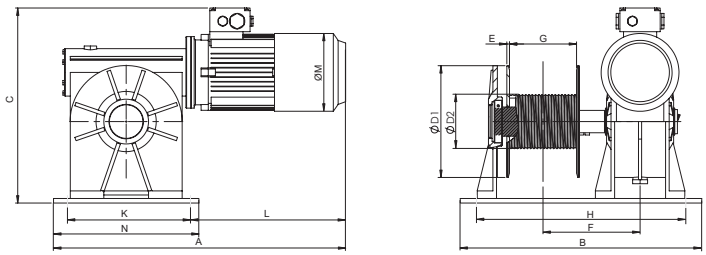

Type	Trekkracht 1e laag (kg)	Trekkracht 3e laag (kg)	Kabeldiameter (mm)	Snelheid 1e laag (m/min)	Trommelcapa-citeit 1e laag (m)	Trommelcapa-citeit 5e laag (m)	Vermogen (kW)	Gewicht (kg)	Artikelnummer
EWL-250	250	200	6	8.4	3.3	20	0.55	21	2300001
EWL-500	500	400	6	8.4	3.3	20	1.1	36	2300003
EWL-750	750	600	6	5.8	3.3	20	1.1	36	2300005
EWL-1000	1000	770	8	6	6.1	40	1.5	90	2300007
EWL-1250	1250	965	8	6	6.1	40	2.2	93	2300009
EWL-1750	1750	1340	10	5.8	8.2	53	3.0	136	2300011
EWL-2250	2250	1725	12	7	10	65	4.0	192	2300013
EWL-2800	2800	2115	14	7.8	11.6	75	5.5	302	2300015

Type	A (mm)	B (mm)	C (mm)	D1 (mm)	D2 (mm)	E (mm)	F (mm)	G (mm)	H (mm)	K (mm)	L (mm)	M (mm)	N (mm)
EWL-250	405	284.6	306.6	190	101.6	6	117	60	114	120	250	139	158
EWL-500	460	299.0	348.0	190	106.6	6	125	60	138	140	279	156	193
EWL-750	460	299.0	348.0	190	106.6	6	125	60	138	140	279	156	193
EWL-1000	589	540.0	436.0	250	101.6	6	215	150	500	275	264	130	325
EWL-1250	589	540.0	436.0	250	101.6	6	215	150	500	275	282	158	325
EWL-1750	660	640.0	474.0	280	121.0	8	262	200	600	320	307	190	370
EWL-2250	706	710.0	524.0	320	146.0	8	300	250	670	360	307	190	410
EWL-2800	825	850.0	607.0	370	159.0	8	333	300	800	380	324	216	440

Schakelkast IP54

Spindeleindschakelaar

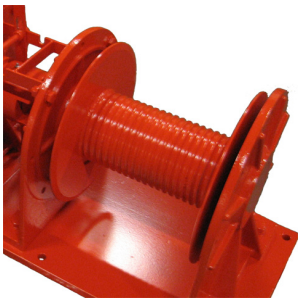
Gegroefde trommel

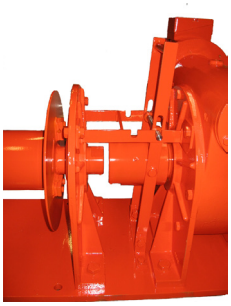
Vrijloopkoppeling

Accessoires

Type	Artikelnummer
Schakelkast EWL-250 t/m EWL-2250	2300041
Schakelkast EHL-200 t/m EHL-1325	2300043
Schakelkast EWL-2800	2300045
Schakelkast EHL-1700	2300047
Schakelkast-5m bedieningskabel EWL-250 t/m EWL-2250	2300051
Schakelkast-5m bedieningskabel EHL-200 t/m EHL-1050	2300053
Schakelkast-5m bedieningskabel EWL-2800	2300055
Schakelkast-5m bedieningskabel EHL-1325/1700	2300057
Spindeleindschakelaar op lier gebouwd	2300059
Schakelkast op lier gebouwd vanaf EHL-580 /EWL-1000	2300061
Lastbegrenzer alle types excl schakelkast	2300049
Aandrukrol EWL-250/500 EHL-200/450	2300063
Aandrukrol EWL-1000/1250 EHL-580/800	2300065
Aandrukrol EWL-1750/2800 EHL-1050/1700	2300067
Gegroefde trommel EWL-250/750 EHL-200/450	2300069
Gegroefde trommel EWL-1000/1250	2300071
Gegroefde trommel EWL-1750	2300073
Gegroefde trommel EWL-2250	2300075
Gegroefde trommel EWL-2800	2300077
Scheepsuitvoering EWL-500/1250	2300079
Scheepsuitvoering EWL-1750/2250	2300081
Scheepsuitvoering EWL-2800	2300083
Verlengde trommel 50 mm EWL-1000/1250	2300085
Verlengde trommel 50 mm EWL-1750	2300087
Verlengde trommel 50 mm EWL-2250	2300089
Verlengde trommel 50 mm EWL-2800	2300091

Checklist voor het aanvragen van een elektrische lier

- ☐ Gebruiksdoel,
- ☐ Trekkracht / welke laag,
- ☐ Werklengte van de kabel in hoeveel lagen,
- ☐ Snelheid / regelbaar ja/nee,
- ☐ Beschikbaar vermogen elektrisch: spanning en ampèrage,
- ☐ Pneumatisch: volume en druk,
- ☐ Hydraulisch: volume en druk,
- ☐ Remkracht,
- ☐ Koppeling nodig of toegestaan,
- ☐ Maximaal gewicht of inbouwmaat,
- ☐ Afwerking, stof en waterbescherming,
- ☐ Keuringsnormen,
- ☐ Besturingseisen / bediening,
- ☐ Kabel aflooprichting,
- ☐ Trommel gegroefd ja/nee,
- ☐ Aandrukrol ja/nee,
- ☐ Montagepositie.

LT2000 12 VDC treklier

Kenmerken

- Bedieningsschakelaar op de lier.
- Inclusief vrijloopknop druk/draai.
- Laag Ampère, permanent magneetmotor.
- Inclusief afstandsbediening met 2 meter kabel.
- Inclusief thermische beveiliging tegen elektrische overbelasting.
- Inclusief staalkabel.
- Overbrenging planetair.

Type	Maximale trekkracht op trommel (kg)	Motor (kW)	Afmetingen L x B x H (mm)	Kabellengte (m)	Kabeldiameter (mm)	Prestatie 1e laag bij vollast (A)	Bedrijfsspanning (VDC)	Trommelbreedte (mm)	Trommeldiameter (mm)	Gewicht (kg)	Artikelnummer
LT2000	907	0.8	285 x 105 x 105	15	4	70	12	72	32	6	2380002

X1-24 VDC treklier

Kenmerken

- Draai-schakelaar is op de lier gemonteerd.
- Motor is omkeerbaar.
- Smeltveiligheid tegen overbelasten.
- Veel montage mogelijkheden.
- Inclusief staalkabel.
- Overbrenging planetair.

Type	Maximale trekkracht op trommel (kg)	Motor (kW)	Afmetingen L x B x H (mm)	Kabellengte (m)	Kabeldiameter (mm)	Prestatie 1e laag bij vollast (A)	Bedrijfsspanning (VDC)	Trommelbreedte (mm)	Trommeldiameter (mm)	Gewicht (kg)	Artikelnummer
X1	907	0.96	302 x 100 x 100	7.6	4.7	100	24	66	38	7.6	2381003

S-serie treklier

Kenmerken

- Automatische, activerende rem.
- Handbediende vrijloop.
- Afstandsbediening (9 meter).
- Smeltveiligheid tegen overbelasten.
- Kabelgeleider en kabelspanner.
- Inclusief staalkabel.

Type	Maximale trekkracht op trommel (kg)	Motor (kW)	Afmetingen L x B x H (mm)	Kabellengte (m)	Kabeldiameter (mm)	Prestatie 1e laag bij vollast (A)	Bedrijfsspanning (VDC)	Trommelbreedte (mm)	Trommeldiameter (mm)	Gewicht (kg)	Artikelnummer
S5500-12VDC	2450	2.7	484.4 x 198.12 x 178	18.0	7.4	340	12	123.7	63.5	23	2380061
S7500-12VDC	3400	2.7	484.4 x 198.12 x 178	16.6	8.0	335	12	123.7	63.5	25	2380063
S5500-24VDC	2450	2.7	484.4 x 198.12 x 178	18.0	7.4	340	24	123.7	63.5	23	2381061
S7500-24VDC	3400	2.7	484.4 x 198.12 x 178	16.6	8.0	335	24	123.7	63.5	25	2381063

HUSKY treklieren 12 VDC en 24 VDC

Kenmerken
- Afneembare relaiskast.
- Elektrische afstandsbediening + 4,5 meter snoer.
- Handbediende vrijloop.
- Gesmede stalen trommel.
- Montageplaat en kabelgeleider.
- Zelfremmend door worm-wormwiel.
- Inclusief staalkabel.

Type	Maximale trekkracht op trommel (kg)	Motor (kW)	Afmetingen L x B x H (mm)	Kabellengte (m)	Kabeldiameter (mm)	Prestatie 1e laag bij vollast (A)	Bedrijfsspanning (VDC)	Trommelbreedte (mm)	Trommeldiameter (mm)	Gewicht (kg)	Artikelnummer
HUSKY8	3860	1.6	627 x 248 x 226	25.0	8.0	405	12	229	67	51	2380015
HUSKY10	4540	1.6	627 x 248 x 226	30.0	10.0	450	12	229	76	51	2380017
HUSKY8	3860	1.6	627 x 248 x 226	25.0	8.0	205	24	229	67	51	2381015
HUSKY10	4540	1.6	627 x 248 x 226	30.0	10.0	225	24	229	76	51	2381017

Talon 9.5

TALON Acculier 12 VDC

Kenmerken
- Automatische rem, houd de last vast.
- Vrijloopsysteem door hendel trek en draai.
- Ooghaak voorzien van veiligheidsklep.
- 4 geleiderollen voor een goede kabel begeleiding.
- Afstandsbediening met krulsnoer.

Toepassing
- Voertuigberging, truck en trailer.

Optie
- Montage plaat Talon 9,5/12,5 (2380111).
- Montage plaat Talon 14,0/18,0 (2380112).

Talon 12.5

Talon 14.0

Talon 18.0

Type	Maximale trekkracht op trommel (kg)	Motor (kW)	Afmetingen L x B x H (mm)	Kabellengte (m)	Kabeldiameter (mm)	Prestatie 1e laag bij vollast (A)	Bedrijfsspanning (VDC)	Trommelbreedte (mm)	Trommeldiameter (mm)	Gewicht (kg)	Artikelnummer
TALON 9.5/12VDC	4309	3.8	624.2 x 157.5 x 278.15	26	9.5	430	12	222.25	63.5	41	2380045
TALON 12.5/12VDC	5670	4.48	624.2 x 157.5 x 278.15	26	9.5	530	12	222.25	63.5	42	2380047
TALON 14.0/12VDC	6350	3.8	689.5 x 215.5 x 294.21	27.43	13.0	345	12	222.25	88.9	58	2380049
TALON 18.0/12VDC	8165	4.48	689.5 x 215 x 294.21	27.43	13.0	415	12	222.25	88.9	78	2380051
TALON 9.5/24VDC	4309	3.8	624.2 x 157.5 x 278.15	26	9.5	430	24	222.25	63.5	41	2381045
TALON 12.5/24VDC	5670	4.48	624.2 x 157.5 x 278.15	26	9.5	530	24	222.25	63.5	42	2381047
TALON 14.0/24VDC	6350	3.8	689.5 x 215.5 x 294.21	27.43	13.0	345	24	222.25	88.9	58	2381049
TALON 18.0/24VDC	8165	4.48	689.5 x 215 x 294.21	27.43	13.0	415	24	222.25	88.9	78	2381051

C1000 Accu hijslier 12 en 24 VDC

REMA Superwinch hijslier 12 en 24 VDC. Overbrenging: planitair.

Kenmerken

- Handbediening met 4,5 meter snoer.
- Waterdicht S3 relais.
- Volledig last houdende rem.
- Staalkabel inclusief haak.
- Kabelgeleider.
- Kabelspanner.

Type	Maximale trekkracht op trommel (kg)	Motor (kW)	Afmetingen L x B x H (mm)	Kabellengte (m)	Kabeldiameter (mm)	Prestatie 1e laag bij vollast (A)	Bedrijfsspanning (VDC)	Trommelbreedte (mm)	Trommeldiameter (mm)	Gewicht (kg)	Artikelnummer
C1000/12VDC	453	0.97	383.5 x 221.0 x 152.4	15.2	6.4	70	12	76.2	41.3	15	2380053
C1000/24VDC	453	0.97	383.5 x 221.0 x 152.4	15.2	6.4	40	24	76.2	41.3	15	2381053

CP hijs- / treklier 230 VAC

REMA CP hijs- of treklier is geschikt om mee te hijsen.

Kenmerken

- Inclusief bedieningskabel + drukknopkast met noodstop IP65.
- Elektronische magneetrem.
- Gelagerde uitvoering.
- Inclusief staalkabel + haak.
- Overbrenging planetair.

Technische specificatie:

- **CP-300** Motor: IP44, 4 polen, 1,15 kW.
- **CP-500** Motor: IP44, 4 polen, 1,8 kW
- Bedrijfsspanning; 230 VAC, 1 phase, 50 Hz.

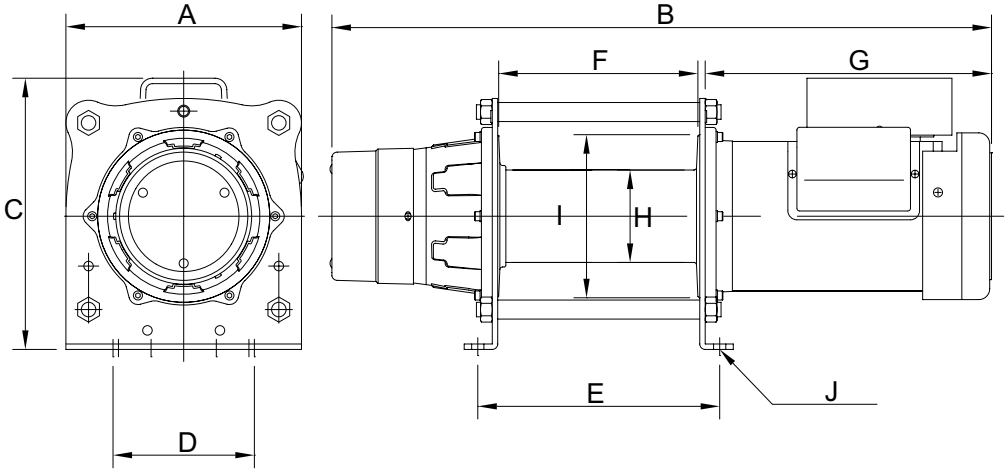

Type	Veilige werklast (kg)	Maximale trekkracht op trommel (kg)	Hijssnelheid 1e laag (m/min)	Kabellengte (m)	Kabeldiameter (mm)	Afmetingen L x B x H (mm)	Trommelbreedte (mm)	Trommeldiameter (mm)	Gewicht (kg)	Artikelnummer
CP-300	300	600	10-15	30	6	576 x 210 x 241	110	94	38	2382007
CP-500	500	1000	10-15	60	7	694 x 260 x 299	220	102	55	2382009

Type	A (mm)	B (mm)	C (mm)	D (mm)	E (mm)	F (mm)	G (mm)	H (mm)	I (mm)	J (mm)
CP-300	210	477	241	142	142	110		94	154	6 x Ø10,5
CP-500	260	728	299	156	267	220	316	102	180	10 x Ø13,5